TRAMPILLA RESISTENTE AL FUEGO

Sistema F6 EI30 - Para techos

EI30

30 min.
RESISTENCIA AL FUEGO

Certificación Europea

Según normativa EN 13501-2
(clasificación pruebas RF)

Descripción del producto

La trampilla está compuesta por perfiles de aluminio con placa de yeso laminado GKF de 25 mm.
Los dos marcos de la trampilla están compuestos por cuatro perfiles sólidamente soldados entre ellos por medio de un procedimiento especial.
La trampilla se suministra con dos cables de seguridad con mosquetones de enganche. Con el fin de evitar accidentes, los mosquetones se deben de enganchar después de cada uso.
Entre el marco y la hoja queda un espacio de 1,5 mm que contiene una junta perfilada de expansión resistente al fuego. Los cierres de click están ocultos y abren la trampilla solo presionando la hoja.

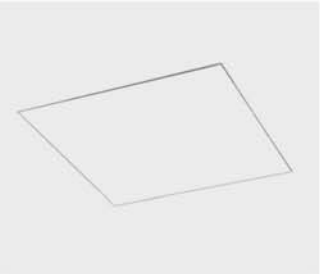

Las trampillas también se pueden suministrar con cerradura cuadradilla (FS), cerradura de cilindro simple (Z) o cerradura de cilindro europeo (PZ).

SIN NECESIDAD DE TENER QUE PONER OTRA CAPA DE PROTECCIÓN CONTRA INCENDIO EN EL INTERIOR

Posibilidades de aplicación

en falsos techos resistentes al fuego EI30 con exposición al fuego desde abajo o desde arriba.

Dimensiones

Las trampillas resistentes al fuego EI30 se pueden obtener en las siguientes medidas estándar. Medias A y B son las siguientes:

Sistema F6 EI30	Medidas en mm	
	A	B
BD200200G250	200	200
BD300300G250	300	300
BD400400G250	400	400
BD500500G250	500	500
BD600600G250	600	600

La medida D queda igual y la medida C es el grosor de las placas.

Ensayada hasta 800 x 800 mm.

Cerraduras

La trampilla puede ser suministrada con los siguientes tipos de cerradura:

- **FS** Cerradura cuadradilla
- **Z** Cerradura de cilindro simple
- **PZ** Cerradura de cilindro europeo

Ejemplo EI30
con GKF de 25 mm.

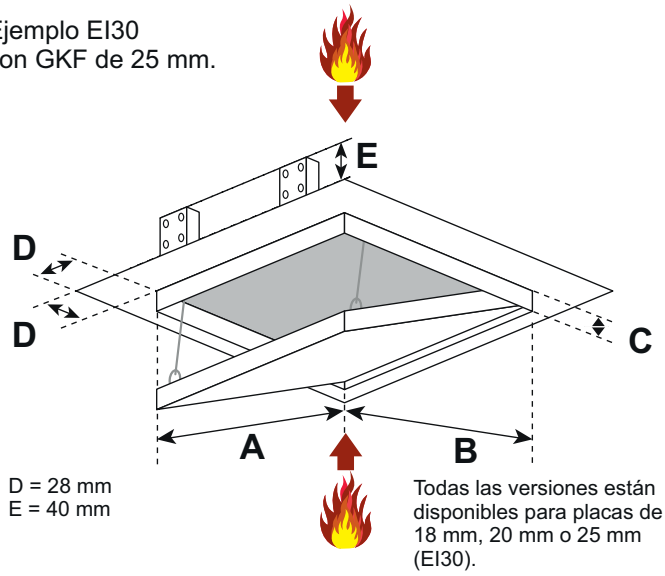

D = 28 mm
E = 40 mm

Todas las versiones están disponibles para placas de 18 mm, 20 mm o 25 mm (EI30).

Dimensiones especiales

Producción de dimensiones especiales según las necesidades del cliente (dentro de las medidas mínimas y máximas según el ensayo).

Ventajas de nuestro sistema

- Sin necesidad de tener que poner otra capa de protección contra incendio en el interior
- Fabricación certificada y supervisada
- Posible fabricación con estanquidad
- Fabricación rápida
- Instalación fácil y sin problemas
- Solución técnicamente comprobada
- Instalación al ras en techos

Ver vídeo de instalación