TRAMPILLA RESISTENTE AL FUEGO LÍNEA ACÚSTICA

Sistema F5 BSA – EI60 para paredes de yeso laminado, revestimientos, paredes macizas

EI60

Certificación Europea

Ensayo según normativa EN ISO 10140-2:2010
(Medición de aislamiento acústico)
Según normativa EN 13501-2
(clasificación pruebas RF)

Descripción del producto

La trampilla está compuesta por perfiles de aluminio con placa de yeso de GKF de 30 mm (EI60). La tapa interior está dotada de una estructura acústica especial en la parte posterior y puede extraerse sin dificultad. La trampilla se suministra con cable de seguridad que lleva un mosquetón de enganche. Con el fin de evitar accidentes, el mosquetón se debe de enganchar después de cada uso. La instalación de nuestras trampillas sobre paredes es muy fácil. Entre el marco y la hoja se debe dejar un espacio de 2,5 mm en el que se colocan las 2 juntas especiales. Estas protegen contra el aumento del ruido aéreo y garantizan un cierre hermético y le hacen resistente al fuego. Los cierres de click están ocultos y abren la trampilla solo presionando la hoja.

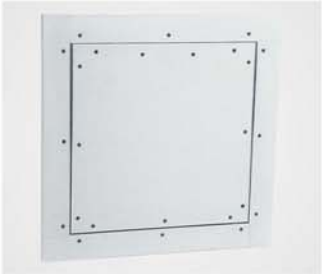

Nuestro sistema F5 BSA- EI60 Línea acústica, cumple los requisitos de aislamiento acústico de hasta 42 dB

Probado por BTI Puchenau según ES ISO 10140-2:2010

Posibles aplicaciones

Instalación al ras en paredes de yeso laminado con requisitos de protección contra incendios según la norma EN 13501-2 y requisitos de aislamiento acústico según la norma EN ISO 10140-2:2010.

Prueba de "estanqueidad al aire y al polvo" según la norma EN 12207.

- En paredes de la clase de resistencia al fuego EI60 con requisito de aislamiento acústico aumentado

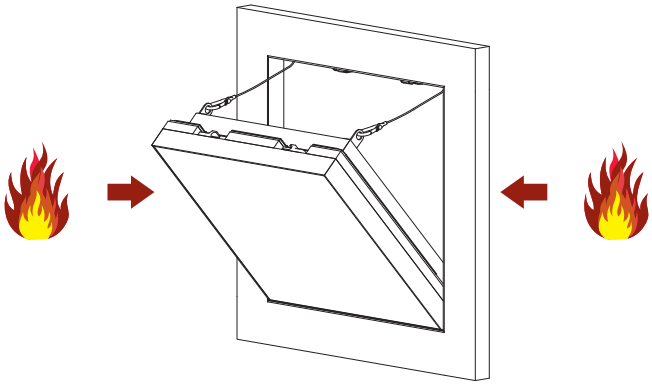

Dimensiones

La trampilla de línea acústica (sistema F5) está disponible en disponible en las siguientes medidas estándar:

Sistema F5 BSA - EI60	Medidas en mm	
	A	B
BSA200200G300	200	200
BSA300300G300	300	300
BSA400400G300	400	400
BSA500500G300	500	500
BSA600600G300	600	600

Ensayado hasta 800 x 800 mm

Ventajas de nuestro sistema

- Fabricación rápida
- Producción de dimensiones especiales
- Solución comprobada técnicamente
- Instalación rápida sobre pared y techo
- Instalación al ras en techos y paredes de yeso laminado
- Elevado aislamiento acústico al aire
- Hoja extraíble

Dimensiones especiales

Producción de dimensiones especiales según las necesidades del cliente.

Cerraduras

La trampilla puede ser suministrada con los siguientes tipos de cerradura:

- **FS** Cerradura cuadradilla
- **Z** Cerradura de cilindro simple
- **PZ** Cerradura de cilindro europeo