TRAMPILLA RESISTENTE AL FUEGO

Sistema BMW EI90 - Para paredes de obra o bloque

EI90 - EI120

90 min.
RESISTENCIA AL FUEGO

Certificación Europea

Según normativa EN 13501-2
(clasificación pruebas RF)

Descripción del producto

La trampilla está compuesta por perfiles de aluminio con placa de yeso laminado GFK de 40 mm (EI90).
Los marcos de la trampilla están compuestos por cuatro perfiles sólidamente soldados entre ellos por medio de un procedimiento especial. La doble placa de RF en la parte trasera de la hoja logra la protección contra incendios requerida. La trampilla se suministra con dos cadenas de seguridad con mosquetones de enganche. Con el fin de evitar accidentes, los mosquetones se deben de enganchar después de cada uso.
Entre el marco y la hoja queda un espacio de 1,5 mm que contiene una junta perfilada de expansión resistente al fuego.

La hoja es extraíble

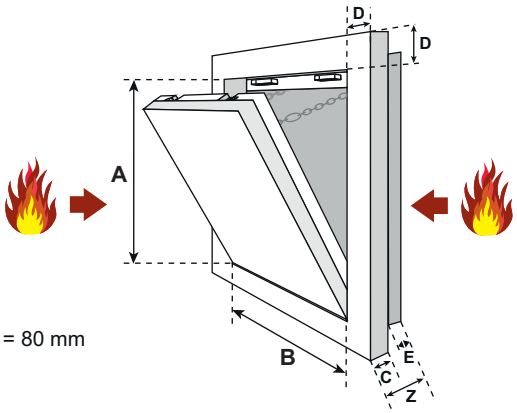

C = 40 mm
D = 57 mm
E = 40 mm
Z = espesor total = 80 mm

Los cierres de click están ocultos y abren la trampilla solo presionando la hoja. Las trampillas también se pueden suministrar con cerradura cuadradilla (FS), cerradura de cilindro simple (Z) o cerradura de cilindro europeo (PZ). Con las pletinas de instalación adjuntas se puede instalar fácilmente la trampilla en la pared de obra.

Posibilidades de aplicación

Para toda clase de paredes de obra o macizas.

Dimensiones

La trampilla está ensayada hasta la medida 800X800 mm.
La tapa de inspección resistente al fuego está disponible en los siguientes tamaños estándar:

Sistema BMW	Medidas en mm			
	A	B	C	D
BMW200200G400	200	200	25	57
BMW300300G400	300	300	25	57
BMW300300G400	400	400	25	57
BMW300300G400	500	500	25	57
BMW300300G400	600	600	25	57

Dimensiones especiales

Producción de dimensiones especiales según las necesidades del cliente (dentro de las medidas mínimas y máximas según el ensayo).

Ventajas de nuestro sistema

+ Fabricación rápida
+ Instalación rápida y sin problemas
+ Solución técnicamente comprobada
+ Instalación rápida sobre paredes de obra o macizas
+ Apto para instalación en azulejos

Cerraduras

La trampilla puede ser suministrada con los siguientes tipos de cerradura:

- **FS** Cerradura cuadradilla
- **Z** Cerradura de cilindro simple
- **PZ** Cerradura de cilindro europeo

Montaje en pared

Ver vídeo de instalación