TRAMPILLA RESISTENTE AL FUEGO

EI30

Sistema F5 EI30 - Para trasdosado / tabique autoportante

30 min.
RESISTENCIA AL FUEGO

Según normativa EN 13501-2
(clasificación pruebas RF)

Descripción del producto

La trampilla está fabricada con perfiles de aluminio con placa de yeso laminado GKF de 25 mm (EI30).
El marco y la hoja de la trampilla se componen cada uno de cuatro perfiles firmemente soldados entre ellos por medio de un procedimiento especial. La trampilla se suministra con dos cadenas de seguridad con mosquetón de enganche. Con el fin de evitar accidentes, los mosquetones se deben de enganchar después de cada uso.
Entre el marco y la hoja queda un espacio de 1,5 mm que contiene una junta de expansión resistente al fuego. Los cierres de click están ocultos y abren la trampilla solo presionando la hoja.

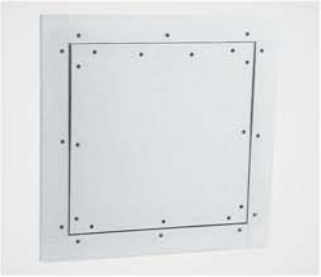

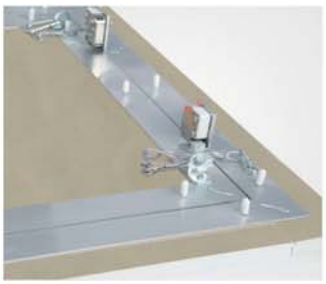

La hoja es extraíble

Las trampillas también se pueden suministrar con cerradura cuadradilla (FS), cerradura de cilindro simple (Z) o cerradura de cilindro europeo (PZ).

Posibilidades de aplicación

En patinillos resistentes al fuego de placas de 25 mm en un lado.
Para trasdosados autoportantes resistentes al fuego de placas de 25 mm en ambos lados (tabiques divisorios y trasdosados autoportantes).

Dimensiones

Las trampillas resistentes al fuego EI30 se pueden obtener en las siguientes medidas estándar. Medias A y B son las siguientes:

Sistema F5 EI30	Medidas en mm	
	A	B
BS200200G250	200	200
BS300300G250	300	300
BS400400G250	400	400
BS500500G250	500	500
BS600600G250	600	600

La medida D queda igual y la medida C es el grosor de las placas.

Ensayada hasta 800 x 800 mm.

Dimensiones especiales

Producción de dimensiones especiales según las necesidades del cliente (dentro de las medidas mínimas y máximas según el ensayo).

Cerraduras

La trampilla puede ser suministrada con los siguientes tipos de cerradura:

- **FS** Cerradura cuadradilla
- **PZ** Cerradura de cilindro europeo
- **Z** Cerradura de cilindro simple

Ejemplo EI30
con GKF de 25 mm.

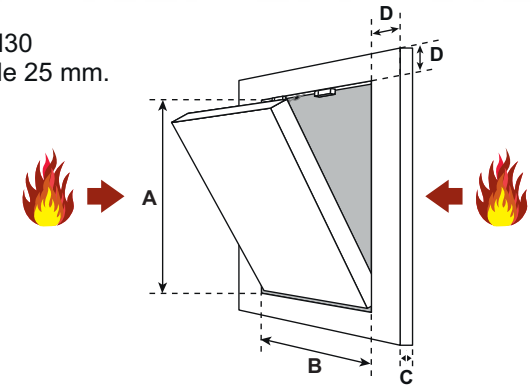

D = 55 mm

Ventajas de nuestro sistema

- Solución económica
- Fabricación rápida
- Instalación rápida y sin problemas
- Solución técnicamente probada
- Instalación al ras en trasdosados, tabiques divisorias y patinillos
- Apto para alicatar azulejos
- Se puede instalar en diferentes sistemas de construcción

Para pared con placa solo por un lado
Ver vídeo de instalación

Pared con placas de ambos lados
Ver vídeo de instalación