Catálogo de Productos

Resistencia al fuego

Trampillas de Inspección by

FF Systems
España

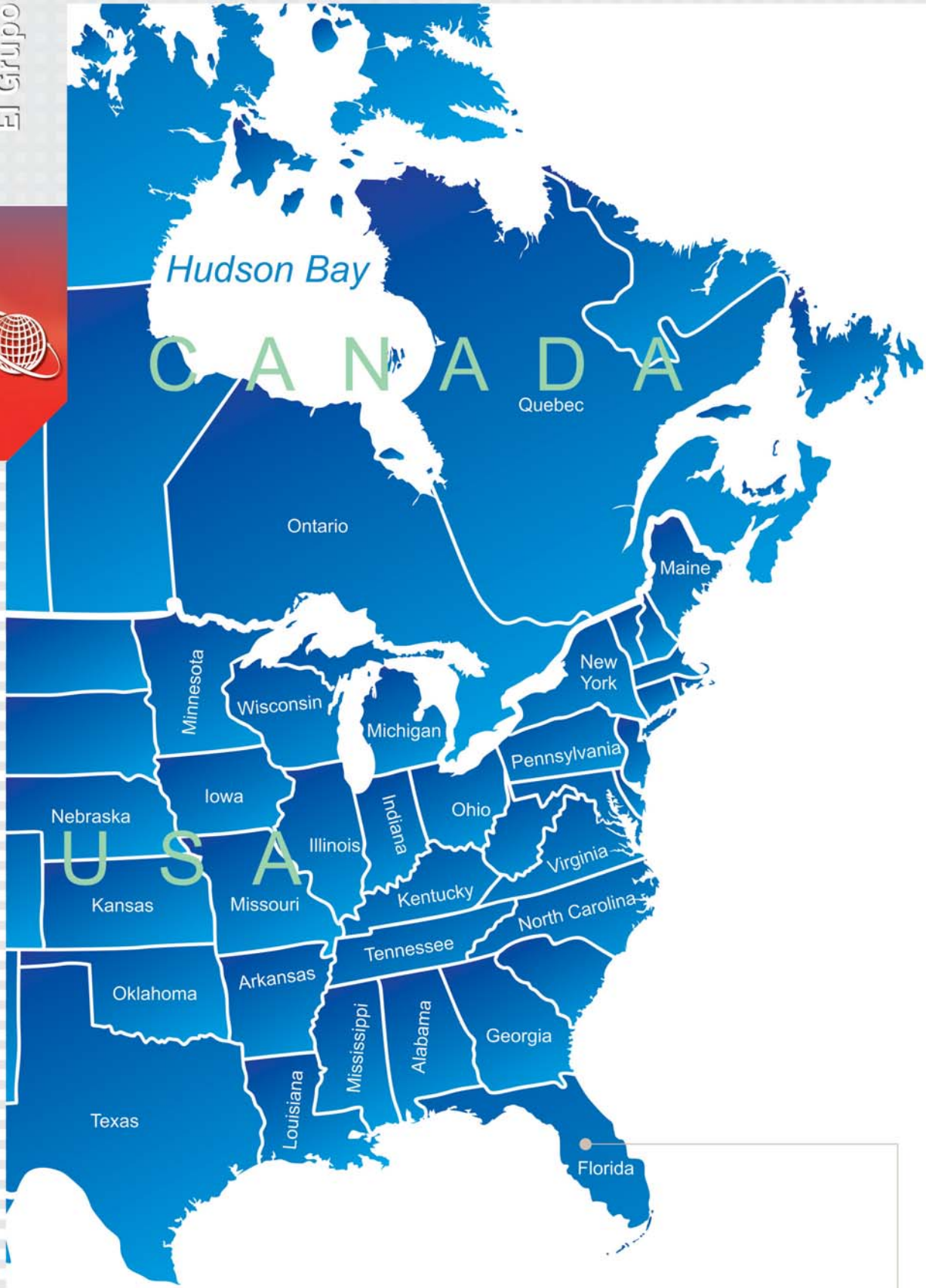

USA
FF Systems, Inc.

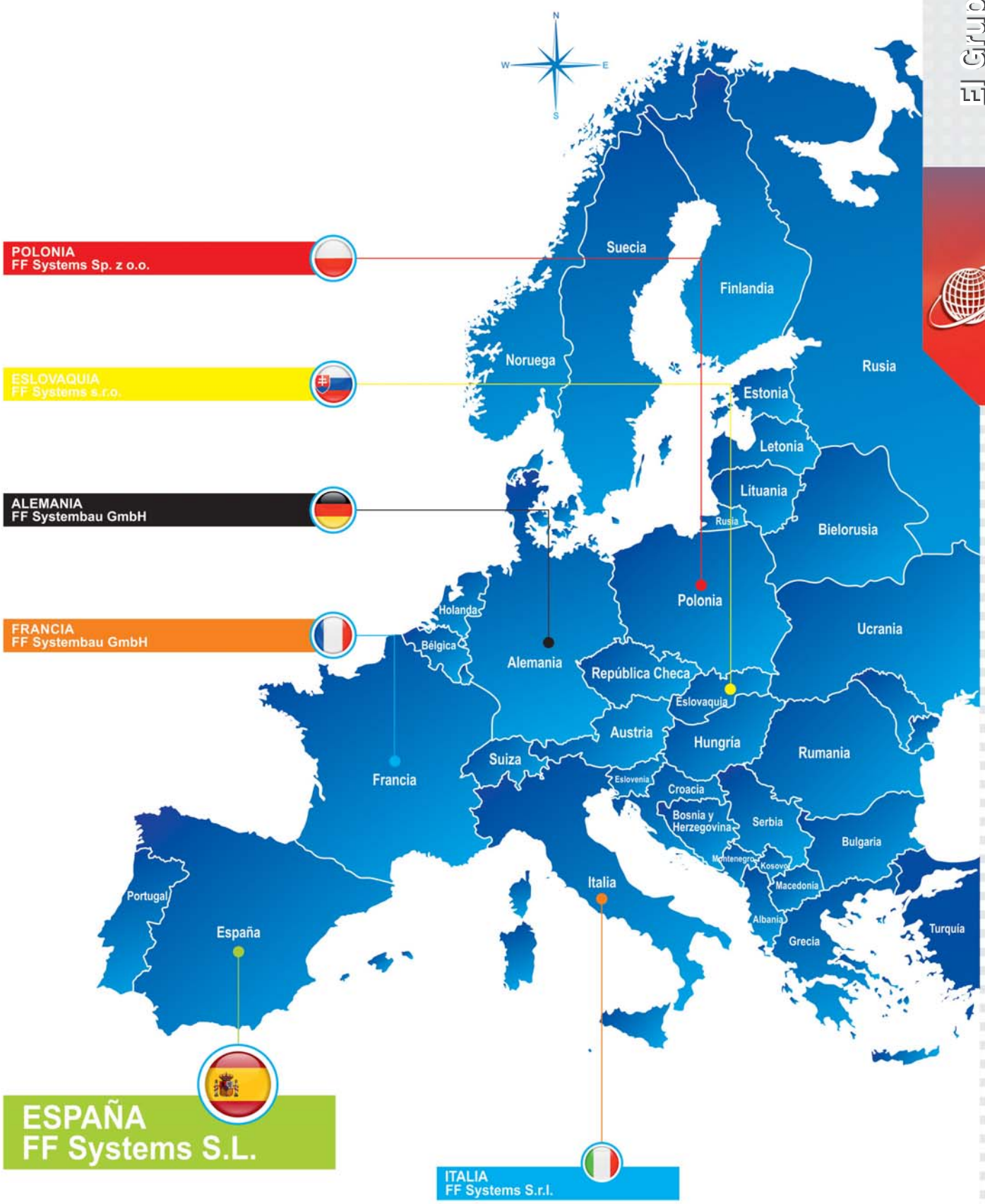

ESPAÑA
FF Systems S.L.

ITALIA
FF Systems S.r.l.

REACCION AL FUEGO

La reacción al fuego es la capacidad de un material de contribuir al fuego al que es expuesto.

Por medio de ensayos rigurosos se establece y mide la capacidad de un material de alimentar el fuego y de propagar el humo.

Estos ensayos dan resultados que sono catalogados por medio de la asociación de las características del fuego, que podemos resumir (en lo que respecta a nuestros productos) en la siguiente tabla:

Euro Clase	Descripción
A1	Material con ninguna contribución al incendio osea no combustible
A2	Material con ninguna contribución al incendio osea no combustible, pero con fenómenos de producción de humo y / o de goteo

Sistemas FF Systems Estandar	Revestimiento ESTANDAR	Revestimiento ESTANDARD SOBRE PEDIDO
F1,F2,F3,F4,F5,JM,JL,JT,MW	A2	A1
F6,AQA	A1	------

PROTECCION AL FUEGO

Podemos hacer referencia a dos tipos de construcción que son:

- El elemento estructural, osea la construcción posee una característica portante respecto a la edificación
- El elemento que, por el contrario, no tiene característica portante sino que es solo de división

La resistencia al fuego es el tiempo (en minutos) durante el cual el elemento ensayado mantiene las características previstas en la reglamentación europea. Las letras que preceden estos valores representan las propiedades que influyen en la protección contra fuego. En síntesis:

R	E	I	W	S
Capacidad portante	Agarre	Aislamiento	Irradiación	Resistencia al humo

Para todos los productos que no tiene capacidad portante no se indicará la R.

ESTRUCTURA COLABORANTE O NO COLABORANTE

Una estructura colaborante es aquel elemento que participa a la resistencia al fuego junto con otro u otros elementos, conformando un cuerpo único que no puede ser dividido.

Una estructura NO colaborante, por el contrario participa a la resistencia al fuego de manera independiente, sin hacer referencia a otras estructuras.

En conclusión:

- Techo colaborante: hace referencia a la estructura cementada horizontal que lo sostiene, descrito en el ensayo de resistencia al fuego, y no tiene ninguna protección en la cavidad que queda entre el techo y la estructura cementada
- Techo no colaborante (techo suspendido): no hace referencia a la estructura cementada. El interior de la cavidad, entre el techo y la estructura cementada, es protegido.
- Pared divisoria: aumenta la resistencia al fuego de un elemento (otra pared) con la que colabora para alcanzar la superación del ensayo
- Trasdosado auto-portante: protege lo que se encuentra imediatamente detrás, es decir, equipamiento o elementos con los que no colabora para alcanzar la superación del ensayo

La protección pasiva, gracias a los equipamientos que se instalan hoy en día en las edificaciones, exige sistemas de inspección certificados y seguros.

Las soluciones FF SYSTEMS han sido ensayadas por los mejores laboratorios acreditados y poseen todas las certificaciones que respetan las normativas europeas de protección contra el fuego.

CAMPO DE APLICACION DIRECTA

El campo de aplicación directa describe las modificaciones que son posibles respecto a la muestra que se ha ensayado, sin necesidad de otro ensayo o autorización.

El campo de aplicación directa se encuentra en todas las relaciones de clasificación, que son el único documento que le productor está obligado a exhibir.

Índice

Página 9

Trampilla resistente al fuego EI30/EI60/EI90/ EI120

Para paredes divisorias con placas
Sistema F4
EI30/EI60/EI90/EI120

Página 11

Trampilla resistente al fuego EI30

Para trasdosado/tabique autoportante
Sistema F5
EI30

Página 12

Trampilla resistente al fuego EI60

Para trasdosado/tabique autoportante
Sistema F5
EI60

Página 13

Trampilla resistente al fuego EI90/EI120

Para trasdosado/tabique autoportante
Sistema F5
EI90/EI120

ACREDITADO EN ESPAÑA

Página 15

Trampilla resistente al fuego EI60

Para techos
Sistema F6
EI60

Página 16

Trampilla resistente al fuego EI90

Para techos
Sistema F6
EI90

Página 17

Trampilla resistente al fuego EI120

Para techos
Sistema F6
EI120

ACREDITADO EN ESPAÑA

producimos soluciones
FF Systems España
Sistemas de Inspección

Índice

Página 19

Trampilla resistente al fuego EI30

Para paredes en concreto o bloque
Sistema BMW
EI30

Página 20

Trampilla resistente al fuego EI60

Para paredes en concreto o bloque
Sistema BMW
EI60

Página 21

Trampilla resistente al fuego EI90/EI120

Para paredes en concreto o bloque
Sistema BMW
EI90/EI120

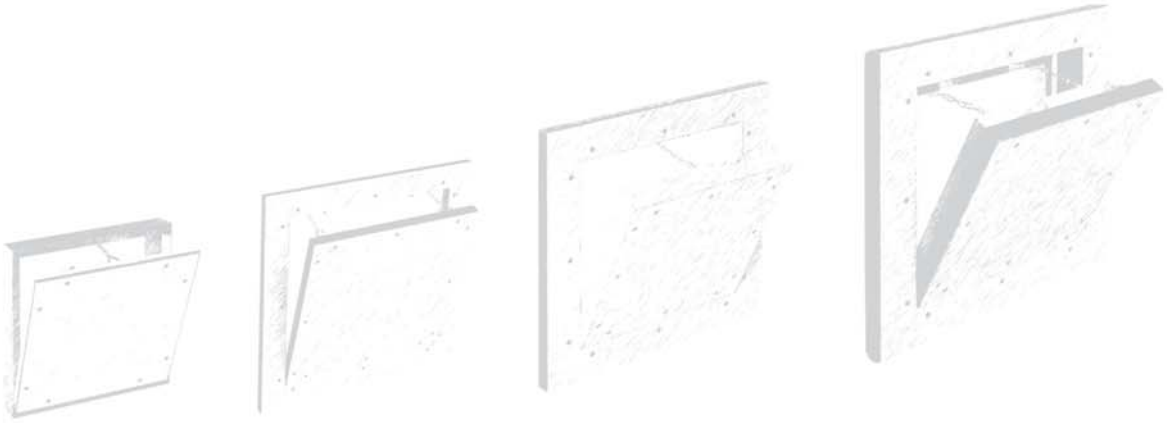

PARA PAREDES DIVISORIAS CON PLACAS

Una pared divisoria es una estructura con las dos caras de placa de yeso que opera como elemento divisorio no portante.

Fig. 1

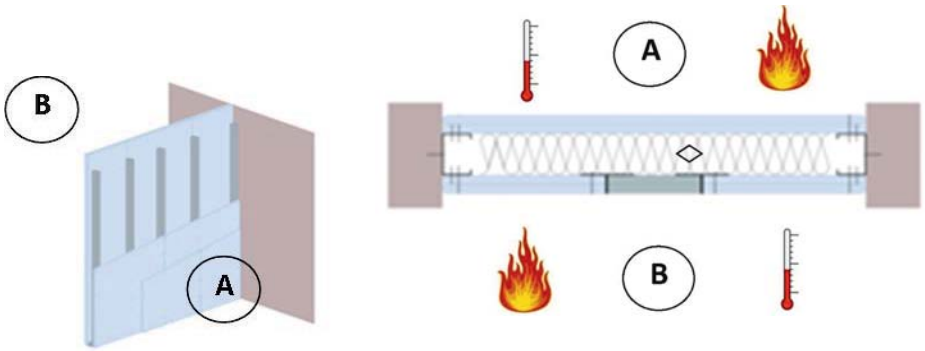

Una pared divisoria protege el espacio A de el espacio B, y viceversa; sin embargo desde la perspectiva de la resistencia al fuego, lo que se encuentra en la cavidad (◇) no está protegido.

La tapa F4 FF SYSTEMS permite el acceso a la cavidad de la pared, manteniendo la resistencia al fuego de A hacia B y viceversa (fig. 1).

TRASDOSADO CON PLACAS

Un trasdosado es un revestimiento con un solo lado de placa de yeso distanciada de la pared existente.

Fig. 2

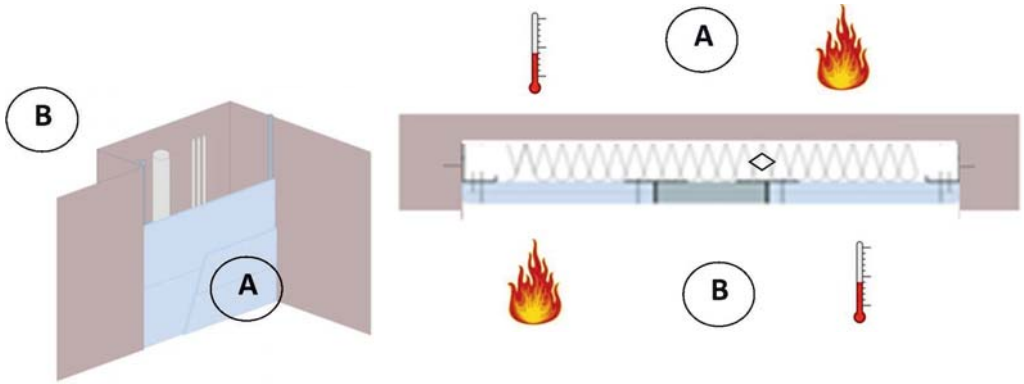

Un trasdosado sirve a aumentar la resistencia intrinseca de una pared existente, que viene revestida y que divide el espacio A de el espacio B (fig. 2).

Lo que se encuentra (◇) entre el muro y la pared no está protegido!

La tapa F4 FF SYSTEMS permite el acceso entre el muro y la pared, manteniendo la resistencia al fuego de A hacia B y viceversa (fig. 2).

Ensayos efectuados según la norma EN 13501 / instalación exclusivamente con apertura de arriba hacia abajo / compuerta extraíble.

TRAMPILLA DE ALUMINIO RESISTENTE AL FUEGO EI30/EI60/EI90/EI120

Para paredes divisorias con placas - Sistema F4

Descripción del producto

La trampilla está compuesta por perfiles de aluminio con placa de yeso laminado GKF de 25 mm (EI120/EI90/EI60/EI30) y de dos o más cierres de click.

Los dos marcos de la trampilla están compuestos por cuatro perfiles sólidamente soldados entre ellos por medio de un procedimento especial. La trampilla se suministra con dos o más cadenas de seguridad y un gancho que se debe cerrar después de ser utilizada con el fin de evitar accidentes.

Entre el marco y la compuerta queda un espacio de 1,75 mm que contiene una junta perfilada de expansión resistente al fuego. Los cierres de click, invisibles, abren la compuerta solo ejerciendo presión.

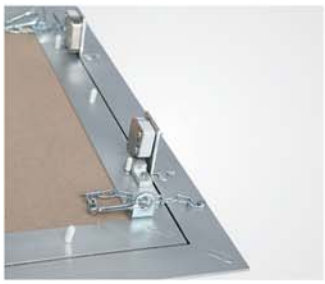

Compuerta extraíble

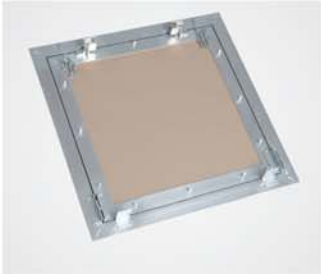

Dibujo a la izquierda: perfil lateral con cierres

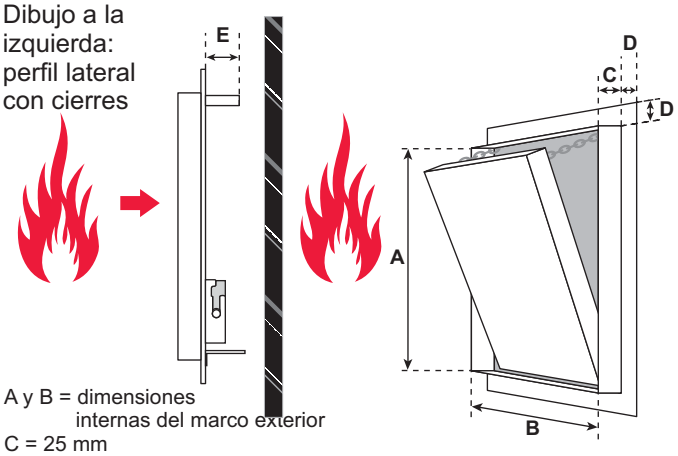

A y B = dimensiones internas del marco exterior
C = 25 mm
D = 28 mm
E = 40 mm

Posibilidades de aplicación

Sobre pared divisoria EI30/EI60/EI90/EI120.
Ensayada según la legislación europea EN 1364-1.

Dimensiones

La trampilla está ensayada hasta la medida
1000 x 1000 mm con certificado por las dos caras de la pared.
Las dimensiónes D y E son iguales en todas las dimensiones.
La dimensión C corresponde al espesor de la placa.

Dimensiones Especiales

Producción de dimensiones especiales según las necesidades del cliente.

Cerraduras

Es posible la inserción de una cerradura bajo aprobación técnica.

Ventajas de nuestro sistema

- Solución a bajo costo
- Entrega rápida
- Instalación veloz y sin obstáculos
- Perfiles sólidos de aluminio
- Solución técnicamente comprobada
- Instalación a ras de muro sobre paredes de placa de yeso laminado

NUEVO

AHORA TAMBIÉN PARA CONTROPAREDES COLABORANTES

producimos soluciones

FF Systems España
Sistemas de Inspección

TRASDOSADO O TABIQUE AUTOPORTANTE CON PLACAS

Un trasdosado o tabique autoportante es un revestimiento por un solo lado que, desde la perspectiva de la resistencia contra el fuego, está desvinculado de la pared que podría encontrarse detrás.

Fig. 3

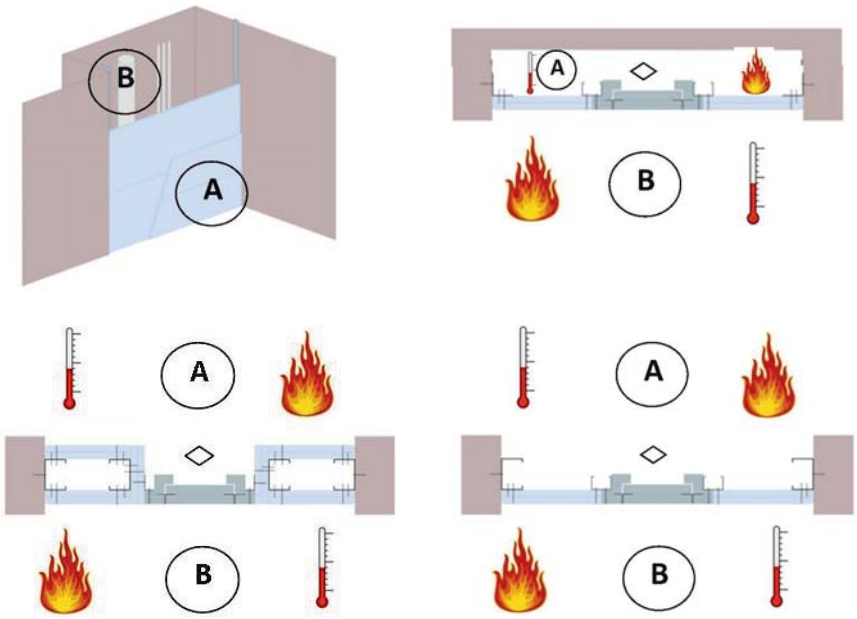

El sistema F5 FF Systems está ensayado para ser utilizada en este tipo de construcciones.

El alcance de protección de esta trampilla es óptimo, por que sustenta por si sola la protección contra el fuego por los dos lados. La trampilla FF Systems está ensayada según la legislación europea 1364-1 independientemente de la estructura donde viene instalada.

Un trasdosado técnico protege directamente todo aquello que se encuentra detrás y el ensayo no tiene en consideración eventuales paredes existentes. El sistema F5 FF Systems gracias a la superación de rígidos ensayos de resistencia al fuego, una vez instalado corréctamente, permite inspeccionar todo aquello que se encuetra inmediatamente detrás de la trampilla, con la específica resistencia al fuego alcanzada (fig. 3).

Todo aquello que se encuentra detrás de la trampilla está protegido y viceversa (fig 3).

Ensayos efectuados según la legislación EN 1364-1 / instalación exclusivamente con apertura de arriba hacia abajo / compuerta extraíble.

TRAMPILLA RESISTENTE AL FUEGO

Para trasdosado / tabique autoportante – Sistema F5

EI30

Descripción del producto

La trampilla está compuesta por perfiles de aluminio con placa de yeso laminado GKF de 25 mm.

Los dos marcos de la trampilla están compuestos por cuatro perfiles sólidamente soldados entre ellos por medio de un procedimento especial con la adición de una cornisa de yeso laminado externa de 25 mm. La trampilla se suministra con dos ó más cadenas de seguridad y un gancho que se debe cerrar después de ser utilizada con el fin de evitar accidentes.

Entre el marco y la compuerta queda un espacio de 1,75 mm que contiene una junta perfilada de expansión resistente al fuego. Los cierres de click, invisibles, abren la compuerta solo ejerciendo presión.

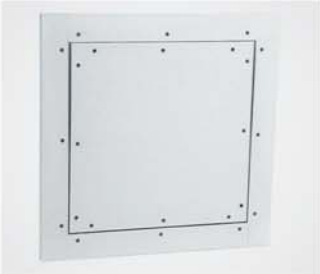

Compuerta extraíble

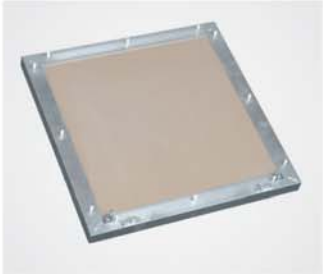

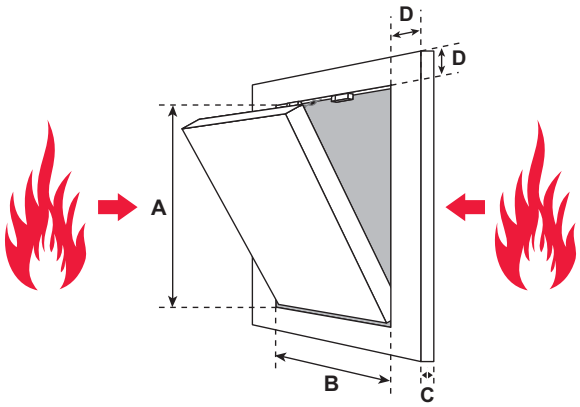

A y B = dimensiones internas del marco exterior
C = 25 mm
D = 55 mm

Ventajas de nuestro sistema

- Entrega rápida
- Instalación veloz y sin obstáculos
- Solución técnicamente comprobada
- Instalación rápida sobre trasdosados
- Apto para instalación de azulejos

Posibilidades de aplicación

Sobre trasdosado técnico resistente al fuego EI30.

Ensayada según la legislación europea EN 1364-1.

Dimensiones

La trampilla está ensayada hasta a medida
800 x 800 mm.

Con certificado BILATERAL.

Luz libre: dimensiones de la compuerta
Corte de la placa: dimensiones de la compuerta + 115 mm

Dimensiones Especiales

Producción de dimensiones especiales según las necesidades del cliente.

Cerraduras

Es posible la inserción de una cerradura bajo aprobación técnica.

TRAMPILLA RESISTENTE AL FUEGO

Para trasdosado / tabique autoportante – Sistema F5

EI60

Descripción del producto

La trampilla está compuesta por perfiles de aluminio con placa de yeso laminado GKF de 30 mm.

Los dos marcos de la trampilla están compuestos por cuatro perfiles sólidamente soldados entre ellos por medio de un procedimento especial con la adición de una cornisa de yeso laminado externa de 30 mm. La trampilla se suministra con dos o más cadenas de seguridad y un gancho que se debe cerrar después de ser utilizada con el fin de evitar accidentes.

Entre el marco y la compuerta queda un espacio de 2,5 mm que contiene una junta perfilada de expansión resistente al fuego. Los cierres de click, invisibles, abren la compuerta solo ejerciendo presión.

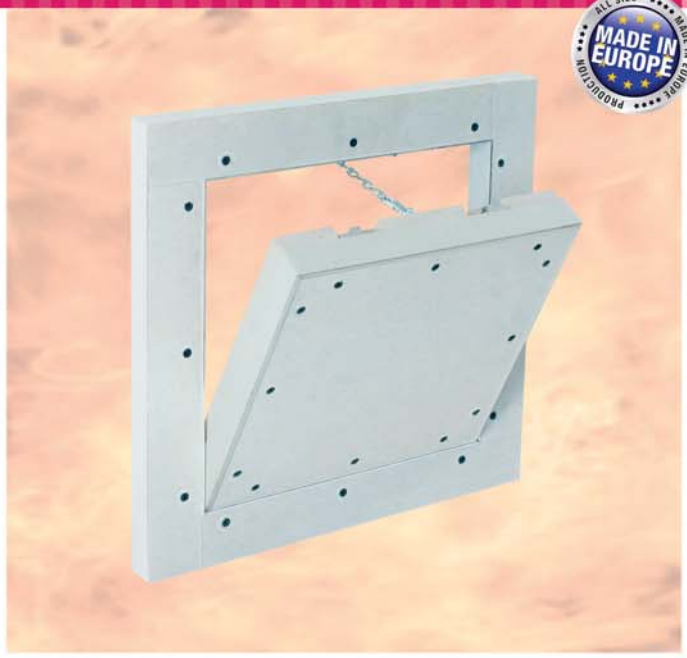

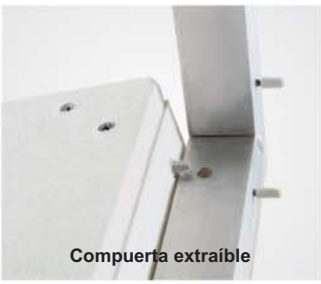
Compuerta extraíble

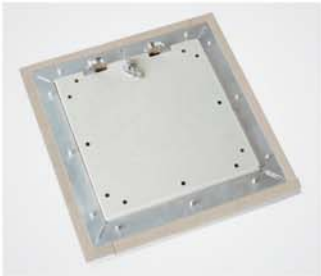

Posibilidades de aplicación

Sobre trasdosado técnico resistente al fuego EI60.

Ensayada según la legislación europea EN 1364-1.

Dimensiones

La trampilla está ensayada hasta la medida 800 x 800 mm.

Con certificado BILATERAL.

Luz libre: dimensiones de la compuerta
Corte de la placa: dimensiones de la compuerta + 115 mm

Dimensiones Especiales

Producción de dimensiones especiales según las necesidades del cliente.

Cerraduras

Es posible la inserción de una cerradura bajo aprobación técnica.

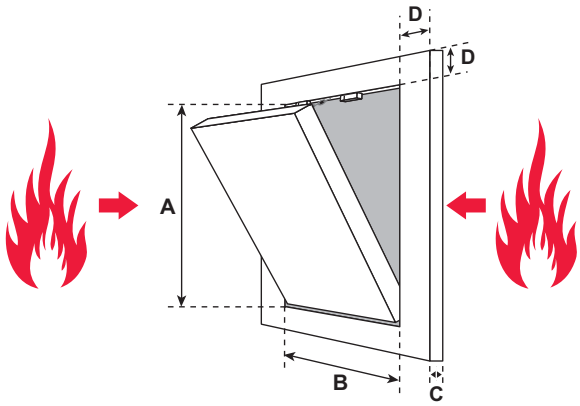

A y B = dimensiones internas del marco exterior
C = 30 mm
D = 55 mm

Ventajas de nuestro sistema

- Solución a bajo costo
- Entrega rápida
- Instalación veloz y sin obstáculos
- Solución técnicamente comprobada
- Instalación rápida sobre trasdosados
- Apto para instalación de azulejos
- Ensayo bilateral

producimos soluciones
FF Systems España
Sistemas de Inspección

TRAMPILLA RESISTENTE AL FUEGO

Para trasdosado / tabique autoportante – Sistema F5

ACREDITADO EN ESPAÑA

EI90/EI120

Descripción del producto

La trampilla está compuesta por perfiles de aluminio con placa de yeso laminado GKF de 40 mm, 43 mm, 45 mm e 50 mm.Los dos marcos de la trampilla están compuestos por cuatro perfiles sólidamente soldados entre ellos por medio de un procedimento especial con la adición de una cornisa de yeso laminado externa. La trampilla se suministra con dos o más cadenas de seguridad y un gancho que se debe cerrar después de ser utilizada con el fin de evitar accidentes.

Entre el marco y la compuerta queda un espacio de 1,75 mm que contiene una junta perfilada de expansión resistente al fuego. Los cierres de click, invisibles, abren la compuerta solo ejerciendo presión.

Compuerta extraíble

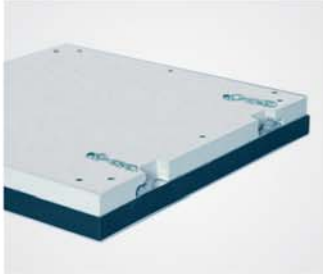

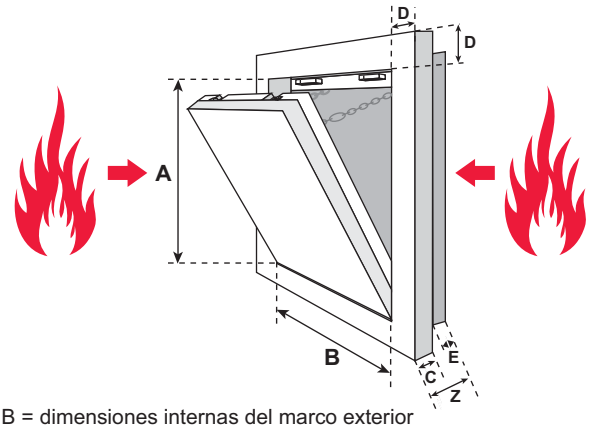

A y B = dimensiones internas del marco exterior
C = espesor marco (40-43-45-50 mm)
D = 55 mm
E = dimensión variable:
con 40 mm GKF = 40 mm
con 43 mm GKF = 37 mm
con 45 mm GKF = 35 mm
con 50 mm GKF = 30 mm
Z = C+E = total 80 mm

La dimensión D queda invariada
La dimensión E varía dependiendo del espesor
La dimensión C corresponde al espesor del revestimiento
La dimencion Z es completamente 80 mm

Posibilidades de aplicación

Sobre trasdosado técnico resistente al fuego:

- Con placa de 40 mm
- Con placa de 43 mm
- Con placa de 45 mm
- Con placa de 50 mm

Ensayada según la legislación europea EN 1364-1.

Dimensiones

La trampilla está ensayada hasta a medida 1500 x 1000 mm.

Con certificado BILATERAL.

Luz libre: dimensiones de la compuerta - 50 mm
Corte de la placa: dimensiones de la compuerta + 115 mm

Dimensiones Especiales

Producción de dimensiones especiales según las necesidades del cliente.

Cerraduras

Es posible la inserción de una cerradura bajo aprobación técnica.

Ventajas de nuestro sistema

- Entrega rápida
- Instalación veloz y sin obstáculos
- Solución técnicamente comprobada
- Instalación rápida sobre trasdosados
- Apto para instalación de azulejos
- Ensayo bilateral

producimos soluciones

FF Systems España
Sistemas de Inspección

F6

TECHO SUSPENDIDO

Este tipo de techo está proyectado para proteger todo lo que se encuentra inmediatamente sobre la trampilla, y está completamente desvinculado, desde la perspectiva de la protección contra el fuego, de la estructura cementada horizontal que lo sostiene (a diferencia de los techos colaborantes, que son solo un revestimiento que mejora la resistencia contra el fuego y que non dan una protección al equipamiento contenido en la cavidad).

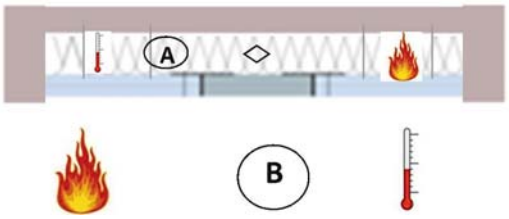

El sistema F6 FF Systems para techos ha sido desarrollado para ser instalado sobre techos suspendidos, dado que ha superado rígidos ensayos de resistencia al fuego, permitiendo la inspección de todo aquello que se encuentra entre el techo y la estructura cementada horizontal, con la específica resistencia al fuego alcanzada.

Todo aquello que se encuentra detrás de la tapa está protegido y viceversa.

Ensayos efectuados según la legislación EN 1364-2 / compuerta extraíble.

TRAMPILLA RESISTENTE AL FUEGO

Para techos – Sistema F6

EI60

Descripción del producto

La trampilla está compuesta por perfiles de aluminio con placa de yeso laminado Fireboard de 30 mm (2 x 15 mm).

Los dos marcos de la trampilla están compuestos por cuatro perfiles sólidamente soldados entre ellos por medio de un procedimento especial

La trampilla se suministra con dos o más cadenas de seguridad y un gancho que se debe cerrar después de ser utilizada con el fin de evitar accidentes.

Entre el marco y la compuerta queda un espacio de 2,5 mm que contiene una junta perfilada de expansión resistente al fuego. Los cierres de click, invisibles, abren la compuerta solo ejerciendo presión.

Compuerta extraíble

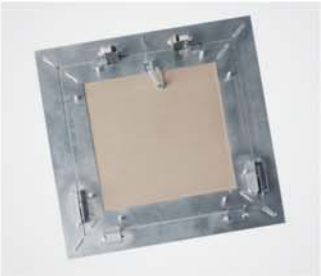

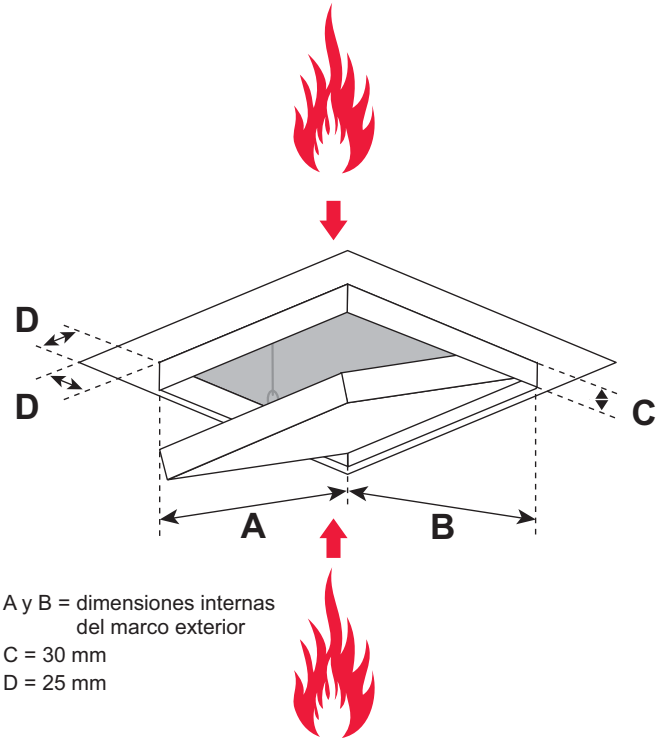

A y B = dimensiones internas del marco exterior

C = 30 mm

D = 25 mm

Posibilidades de aplicación

Sobre techos suspendidos resistentes al fuego EI 60.

Ensayada según la legislación europea EN 1364-2.

Dimensiones

La trampilla está ensayada hasta la medida 800 x 800 mm.

Con certificado BILATERAL.

Dimensiones Especiales

Producción de dimensiones especiales según las necesidades del cliente.

Ventajas de nuestro sistema

- Entrega rápida
- Instalación veloz y sin obstáculos
- Solución técnicamente comprobada
- Instalación rápida sobre techos
- La cubierta mobil superior ya no es necesaria
- Ensayo bilateral para techos suspendidos

TRAMPILLA RESISTENTE AL FUEGO

Para techos – Sistema F6

EI90

Descripción del producto

La trampilla está ccompuesta por perfiles de aluminio con placa de yeso laminado GKF de 40 mm, 43 mm e 45 mm. Los dos marcos de la trampilla están compuestos por cuatro perfiles sólidamente soldados entre ellos por medio de un procedimento especial.

Gracias al marco externo adicional de placa de yeso y a una cubierta mobil superior se alcanza la protección ensayada. La trampilla se suministra con dos o más cadenas de seguridad y un gancho que se debe cerrar después de ser utilizada con el fin de evitar accidentes. Entre el marco y la compuerta queda un espacio de 1,75 mm que contiene una junta perfilada de expansión resistente al fuego. Los cierres de click, invisibles, abren la compuerta solo ejerciendo presión.

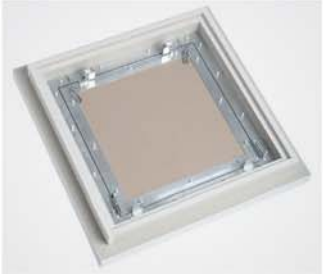

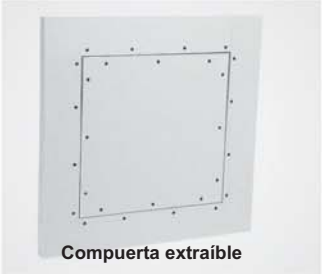
Compuerta extraíble

Posibilidades de aplicación

Sobre techos con resistencia al fuego:

- EI90 con placa de espesor 40 mm
- EI90 con placa de espesor 43 mm
- EI90 con placa de espesor 45 mm

Ensayada según la legislación europea EN 1364-2.

Dimensiones

La trampilla está ensayada hasta a medida
800 x 800 mm.

Con certificado BILATERAL.

La dimensión D es igual en todas las medidas.
La dimensión E varia según el espesor.
La dimensión C corresponde al espesor de la placa.

Dimensiones Especiales

Producción de dimensiones especiales según las necesidades del cliente.

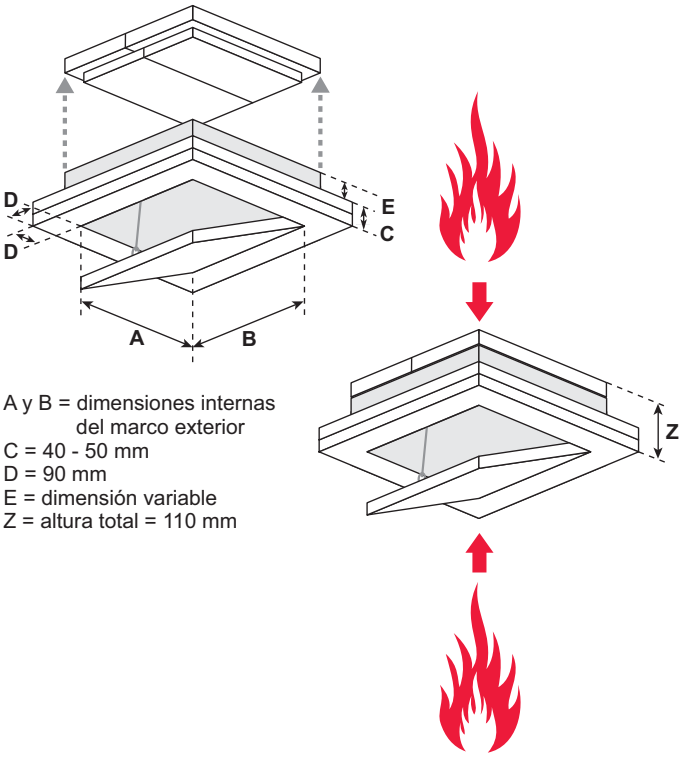

A y B = dimensiones internas del marco exterior
C = 40 - 50 mm
D = 90 mm
E = dimensión variable
Z = altura total = 110 mm

Ventajas de nuestro sistema

- Entrega rápida
- Instalación veloz y sin obstáculos
- Solución técnicamente comprobada
- Apto para instalación sobre techos

producimos soluciones
FF Systems España
Sistemas de Inspección

TRAMPILLA RESISTENTE AL FUEGO

Para techos – Sistema F6

ACREDITADO EN ESPAÑA

EI120

Descripción del producto

La trampilla está compuesta por perfiles de aluminio con placa de yeso laminado Fireboard de 50 mm, con clase de reaccion al fuego A1.

Los dos marcos de la trampilla están compuestos por cuatro perfiles sólidamente soldados entre ellos por medio de un procedimento especial.

Gracias al marco externo adicional de 100 mm de ancho, compuesto por una placa Fireboard de 50 mm de espesor, y a una cubierta mobil superior, se alcanza la protección ensayada. La trampilla se suministra con dos o más cadenas de seguridad y un gancho que se debe cerrar después de ser utilizada con el fin de evitar accidentes.

Entre el marco y la compuerta queda un espacio de 2,5 mm que contiene una junta perfilada de expansión resistente al fuego. Los cierres de click, invisibles, abren la compuerta solo ejerciendo presión.

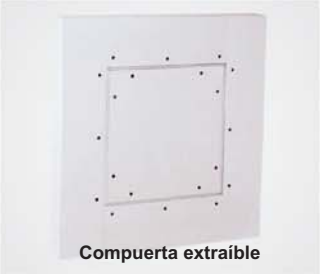

Compuerta extraíble

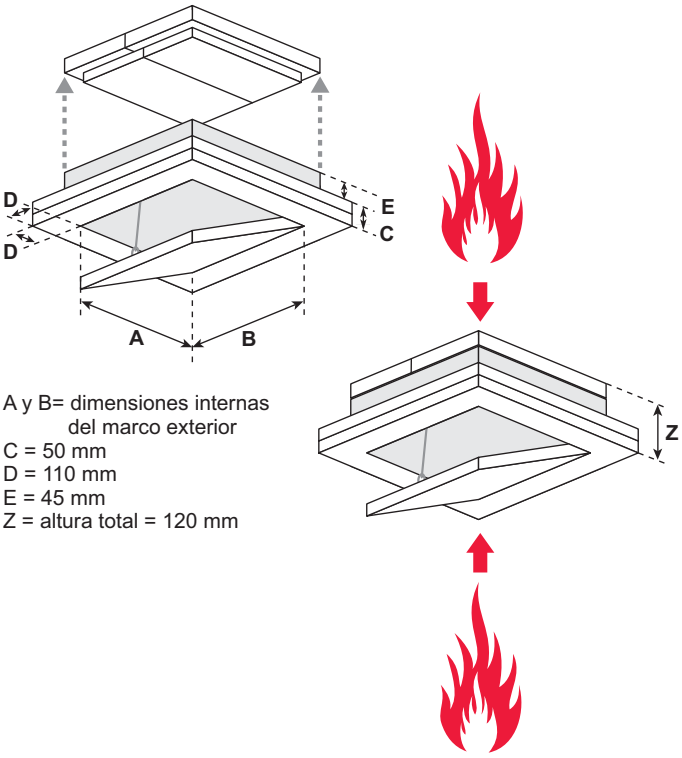

A y B= dimensiones internas del marco exterior
C = 50 mm
D = 110 mm
E = 45 mm
Z = altura total = 120 mm

Posibilidades de aplicación

Sobre techos suspendidos resistentes al fuego.

Ensayada según la legislación europea EN 1364-2.

Dimensiones

La trampilla está ensayada hasta a medida 800 x 800 mm.

Con certificado BILATERAL.

Dimensiones Especiales

Producción de dimensiones especiales según las necesidades del cliente.

Ventajas de nuestro sistema

- Entrega rápida
- Instalación veloz y sin obstáculos
- Solución técnicamente comprobada
- Instalación rápida sobre techos
- Ensayo bilateral para techos suspendidos

TRASDOSADO O PARED DE CONCRETO

Un tradosado en cemento es un tabique vertical que por si solo protege, desde la perspectiva de la resistencia al fuego, el equipamiento que puede encontrarse detrás.

El sistema F5 FF Systems superó rígidos ensayos de resistencia al fuego que permiten su aplicación en estructuras de concreto o bloque.

Este sistema puede ser aplicado sobre todo tipo de construcciones rígidas cuyo certificado de resistencia al fuego sea igual o superior al sistema utilizado F5. Así mismo la construcción rígida debe tener un espesor de almenos 10 cm y una densidad del material utilizado de almenos 650 kg/m³

Ejemplo de instalación de un trampilla F5 sobre pared en concreto o en bloque

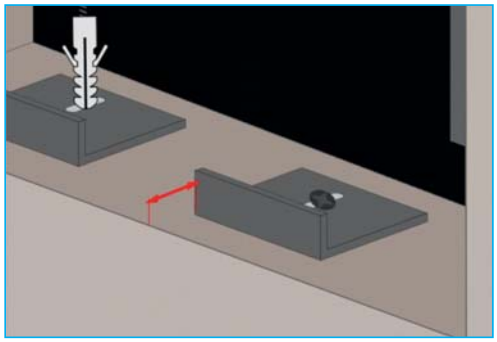
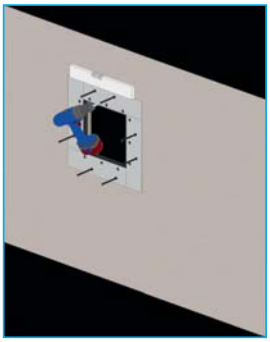

Todo aquello que se encuentra detrás de la trampilla está protegido y viceversa.

Ensayos efectuados según la legislación EN 1364-1 / instalación exclusivamente con apertura de arriba hacia abajo / compuerta extraíble.

TRAMPILLA RESISTENTE AL FUEGO

Para paredes en concreto o bloque – Sistema BMW

EI30

Resistencia al fuego

BMW

Descripción del producto

La trampilla está compuesta por perfiles de aluminio con placa de yeso laminado Fireboard de 25 mm (EI30).

Los dos marcos de la trampilla están compuestos por cuatro perfiles sólidamente soldados entre ellos por medio de un procedimento especial.La trampilla se suministra con dos o más cadenas de seguridad y un gancho que se debe cerrar después de ser utilizada con el fin de evitar accidentes.

Entre el marco y la compuerta queda un espacio de 1,75 mm que contiene una junta perfilada de expansión resistente al fuego. Los cierres de click, invisibles, abren la compuerta solo ejerciendo presión.

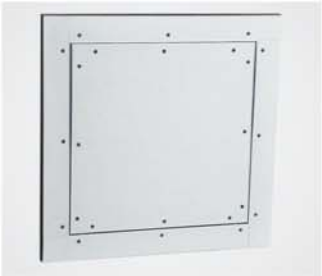

Compuerta extraíble

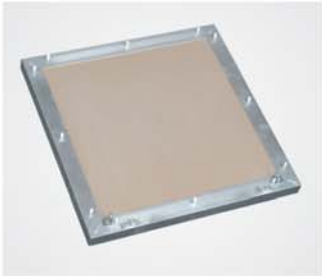

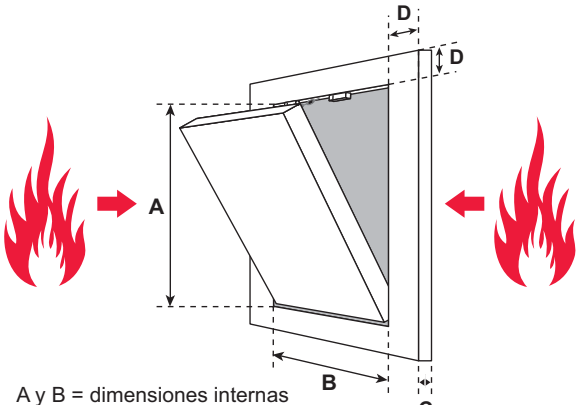

A y B = dimensiones internas del marco exterior
C = 25 mm
D = 57 mm

Posibilidades de aplicación

Sobre paredes en concreto o bloque resistentes al fuego EI30:

- Para toda clase de estructuras rígidas

Dimensiones

La trampilla está ensayada hasta a medida
800 x 800 mm.

Con certificado BILATERAL.

Luz libre: dimensión de la compuerta
Corte sobre el muro: dimensión de la compuerta + 115 mm

Dimensiones Especiales

Producción de dimensiones especiales según las necesidades del cliente.

Cerraduras

Es posible la inserción de una cerradura bajo aprobación técnica.

Ventajas de nuestro sistema

- Entrega rápida
- Instalación veloz y sin obstáculos
- Solución técnicamente comprobada
- Instalación rápida sobre paredes en concreto o bloque
- Apto para paredes con azulejos
- Ensayo bilateral para estructuras suspendidas

producimos soluciones
FF Systems España
Sistemas de Inspección

TRAMPILLA RESISTENTE AL FUEGO

Para paredes en concreto o bloque – Sistema BMW

EI60

Descripción del producto

La trampilla está compuesta por perfiles de aluminio con placa de yeso laminado GKF de 30 mm (EI 60).

Los dos marcos de la trampilla están compuestos por cuatro perfiles sólidamente soldados entre ellos por medio de un procedimento especial con la adición de una cornisa de yeso laminado externa de 30 mm. La trampilla se suministra con dos o más cadenas de seguridad y un gancho que se debe cerrar después de ser utilizada con el fin de evitar accidentes.

Entre el marco y la compuerta queda un espacio de 2,5 mm que contiene junta perfilada de expansión resistente al fuego. Los cierres de click, invisibles, abren la compuerta solo ejerciendo presión.

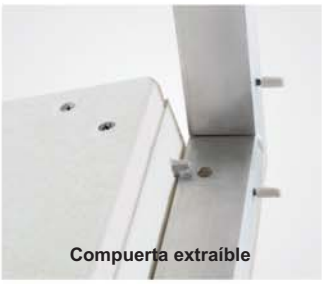
Compuerta extraíble

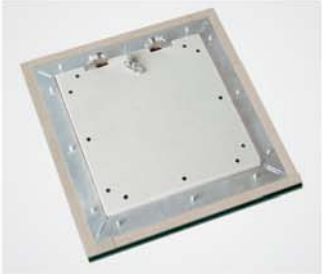

Posibilidades de aplicación

Sobre paredes en concreto o bloque resistentes al fuego EI60:

- Para toda clase de estructuras rígidas

Dimensiones

La trampilla está ensayada hasta la medida 800 x 800 mm.

Con certificado BILATERAL.

Luz libre: dimensiones de la compuerta.
Corte de la placa: dimensiones de la compuerta + 115 mm

Dimensiones Especiales

Producción de dimensiones especiales según las necesidades del cliente.

Cerraduras

Es posible la insercion de una cerradura bajo aprovacion tecnica

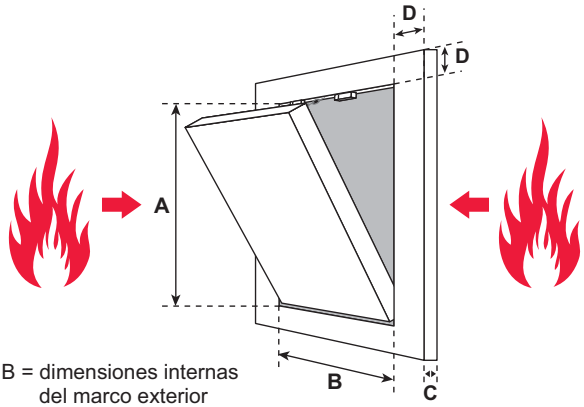

A y B = dimensiones internas del marco exterior
C = 30 mm
D = 57 mm

Ventajas de nuestro sistema

- Entrega rápida
- Instalación veloz y sin obstáculos
- Solución técnicamente comprobada
- Instalación rápida sobre paredes en concreto o bloque
- Apto para instalación de azulejos
- Ensayo bilateral para estructuras suspendidas

producimos soluciones
FF Systems España
Sistemas de Inspección

TRAMPILLA RESISTENTE AL FUEGO

Para paredes en concreto o bloque – Sistema BMW

EI90/EI120

Descripción del producto

La trampilla está compuesta por perfiles de aluminio con placa de yeso laminado GKF de 40 mm.

Los dos marcos de la trampilla están compuestos por cuatro perfiles sólidamente soldados entre ellos por medio de un procedimento especial, con la adición de una cornisa de yeso laminado externa. Gracias a la capa posterior doble, se obtiene la protección ensayada. La trampilla se suministra con dos o más cadenas de seguridad y un gancho que se debe cerrar después de ser utilizada con el fin de evitar accidentes.

Entre el marco y la compuerta queda un espacio de 1,75 mm que contiene una junta perfilada de expansión resistente al fuego. Los cierres de click, invisibles, abren la compuerta solo ejerciendo presión.

Compuerta extraíble

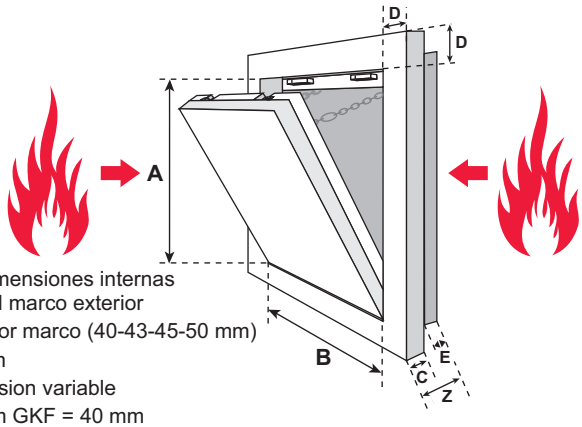

A y B = dimensiones internas del marco exterior
C = espesor marco (40-43-45-50 mm)
D = 57 mm
E = dimension variable
con 40 mm GKF = 40 mm
con 43 mm GKF = 37 mm
con 45 mm GKF = 35 mm
con 50 mm GKF = 30 mm
Z = C+E = total 80 mm

Ventajas de nuestro sistema

- Entrega rápida
- Instalación veloz y sin obstáculos
- Solución técnicamente comprobada
- Instalación rápida sobre paredes en concreto o bloque
- Apto para instalación de azulejos
- Ensayo bilateral para estructuras suspendidas

Posibilidades de aplicación

Sobre paredes en concreto o bloque resistentes al fuego EI90 / EI120:

- Para toda clase de estructuras rígidas

Dimensiones

La trampilla está ensayada hasta la medida 1500 x 1000 mm.

Con certificado BILATERAL.

Luz libre: dimensiones de la compuerta – 50 mm
Corte de la placa: dimensiones de la compuerta + 115 mm

Dimensiones Especiales

Producción de dimensiones especiales según las necesidades del cliente.

Cerraduras

Es posible la insercion de una cerradura bajo aprovacion tecnica

producimos soluciones

FF Systems España
Sistemas de Inspección

	Tipo de Trampilla	Resultado Ensayo	Tipo de Sistema	Cara ensayada	Dimensiones max BxH mm	Espesor min. Soporte mm	Norma ensayo	Apertura	Compuerta
PARED	F4	EI 60	Pared divisoria	Las dos caras	1000x1000	125	EN	De arriba hacia abajo	Extraíble
	F4	EI 90	Pared divisoria	Las dos caras	1000x1000	125	EN	De arriba hacia abajo	Extraíble
	F4	EI 120	Pared divisoria	Las dos caras	1000x1000	125	EN	De arriba hacia abajo	Extraíble
TRASDOSADO Y TABIQUE	F5	EI 30	Trasdosado / tabique autoportante	Interior y exterior	800x800	25	EN	De arriba hacia abajo	Extraíble
	F5	EI 60	Trasdosado / tabique autoportante	Interior y exterior	800x800	30	EN	De arriba hacia abajo	Extraíble
	F5	EI 90	Trasdosado / tabique autoportante	Interior y exterior	1000x1500	40	EN	De arriba hacia abajo	Extraíble
	F5	EI 120	Trasdosado / tabique autoportante	Interior y exterior	1000x1500	40	EN	De arriba hacia abajo	Extraíble
TRASDOSADO EN CONCRETO	BMW	EI 30	Trasdosado / pared en concreto	Interior y exterior	800x800	100	EN	De arriba hacia abajo	Extraíble
	BMW	EI 60	Trasdosado / pared en concreto	Interior y exterior	800x800	100	EN	De arriba hacia abajo	Extraíble
	BMW	EI 90	Trasdosado / pared en concreto	Interior y exterior	1000x1500	100	EN	De arriba hacia abajo	Extraíble
	BMW	EI 120	Trasdosado / pared en concreto	Interior y exterior	1000x1500	100	EN	De arriba hacia abajo	Extraíble
TECHO	F6	EI 60	Techo suspendido	De arriba hacia abajo	800x800	30	EN		Extraíble
	F6	EI 90	Techo suspendido	De arriba hacia abajo	800x800	40	EN		Extraíble
	F6	EI 120	Techo suspendido	De arriba hacia abajo	800x800	50	EN		Extraíble

TODOS NUESTROS VIDEOS DE INSTALACION SON DISPONIBLES EN YOUTUBE

VISITE NUESTRAS PAGINAS

Y NUESTRO SITIO WEB www.ffsystems.es

Los datos suministrados en las fichas técnicas son solo indicativos.

Para eventuales especificaciones contacte nuestro departamento técnico.

producimos soluciones

FF Systems España

Sistemas de Inspección

producimos soluciones

Trampillas de Inspección by

FF Systems
España

TRAMPILLAS DE INSPECCION BY FF SYSTEMS S.L.

Plaza Cos 8 3

07500 Manacor

Mallorca

E-Mail: info@ffsystems.es

www.ffsystems.es

Conéctate a nuestro sitio web