# Catálogo de Productos

## Pavimentos

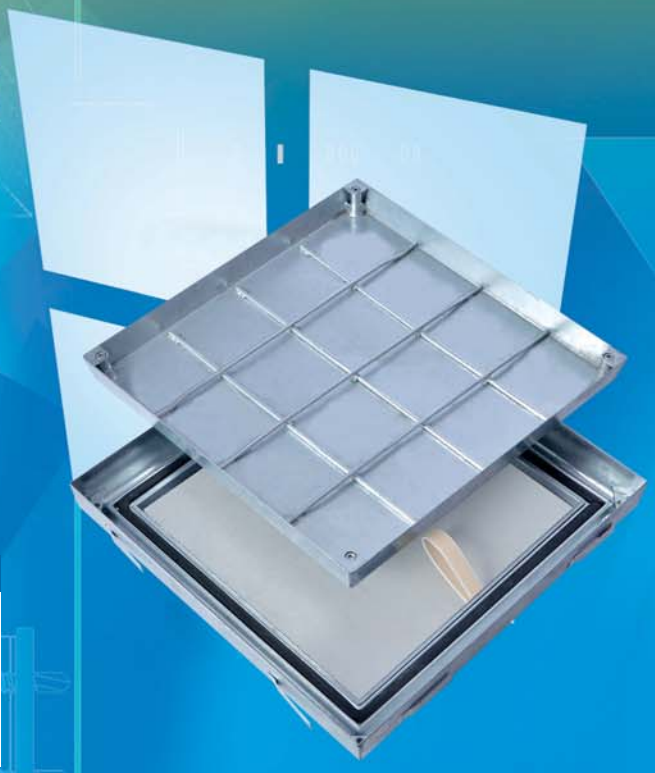

Trampillas de Inspección by

FF Systems

España

# FF Systems - Around

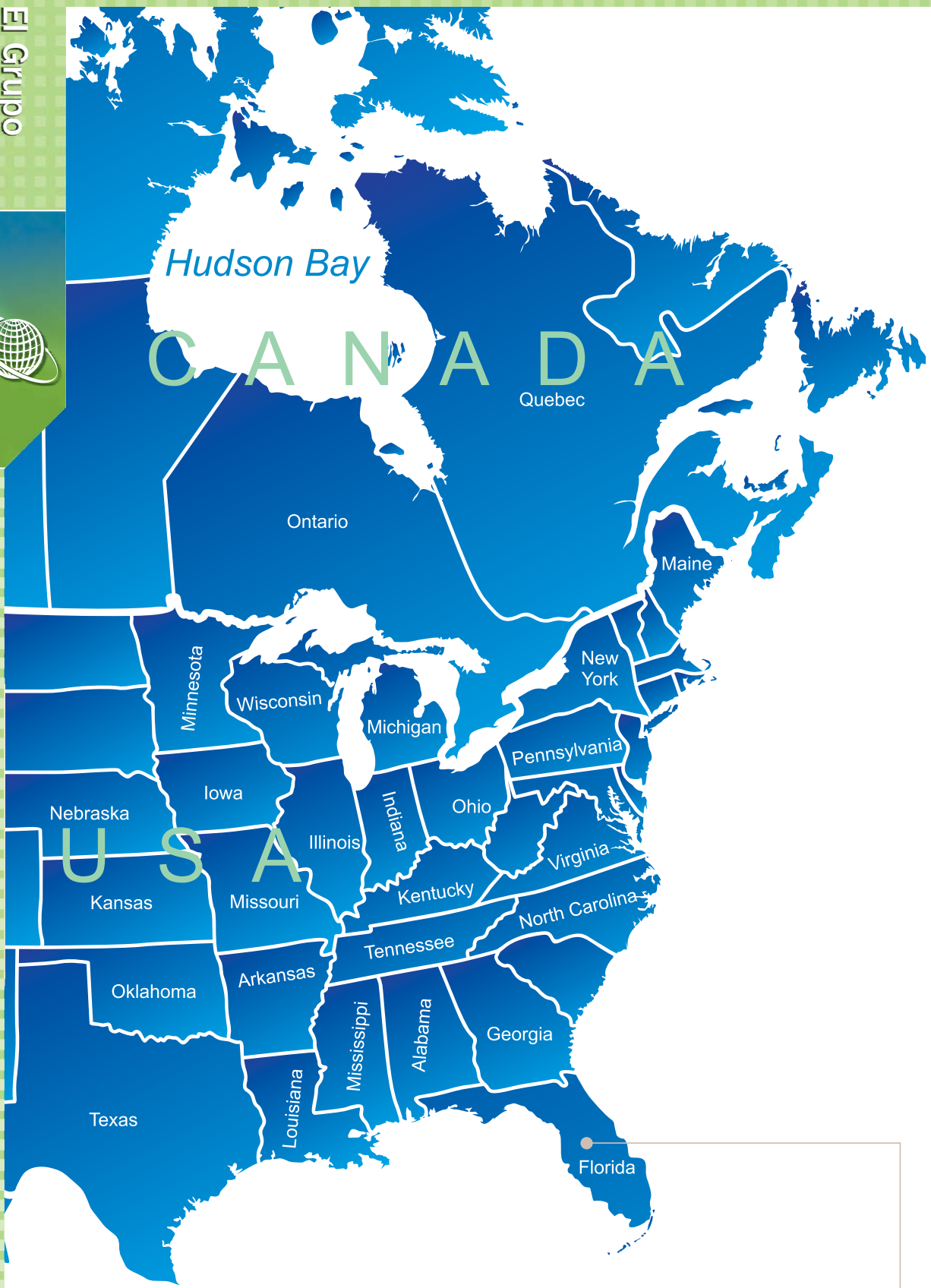


USA
FF Systems, Inc.

# the world

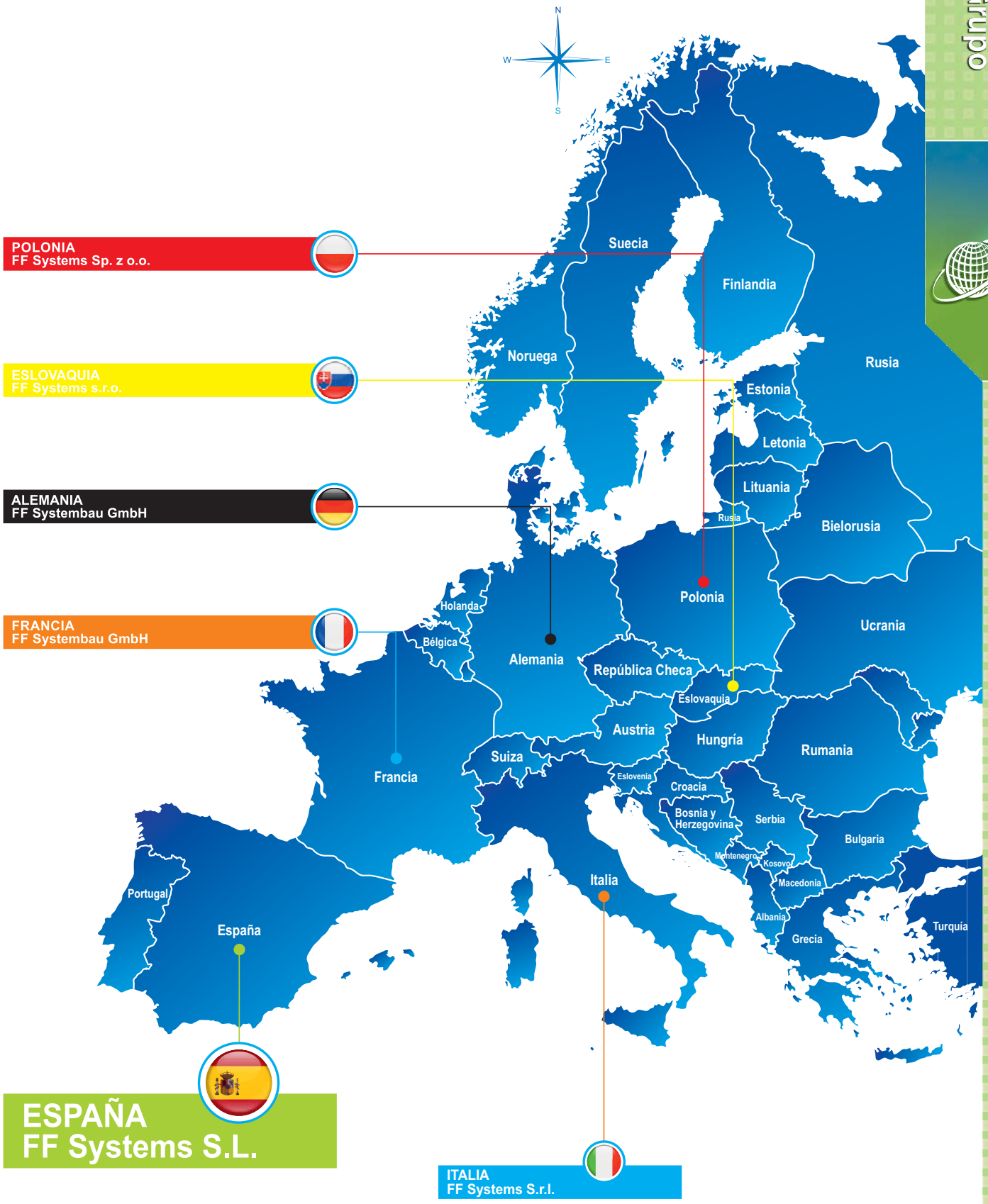
N
W
E
S
POLONIA
FF Systems Sp. z o.o.
ESLOVAQUIA
FF Systems s.r.o.
ALEMANIA
FF Systembau GmbH
FRANCIA
FF Systembau GmbH
Suecia
Finlandia
Noruega
Rusia
Estonia
Letonia
Lituania
Rusia
Bielorusia
Polonia
Holanda
Bélgica
Alemania
República Checa
Eslovaquia
Ucrania
Austria
Hungría
Rumania
Suiza
Francia
Eslovenia
Croacia
Bosnia y Herzegovina
Serbia
Bulgaria
Montenegro
Kosovo
Macedonia
Italia
Albania
Grecia
Turquía
Portugal
España
ESPAÑA
FF Systems S.L.
ITALIA
FF Systems S.r.l.

## La Empresa

Nace como FF Systembau Alemania en 1991 y se especializa en la producción de Sistemas de Inspección para todos los usos, convirtiéndose rápidamente en líder del sector.

La sede alemana, se encuentra en Münchsdorf cerca de Mónaco de Baviera, donde cuenta con una planta física de 5.000 m² de superficie, que opera como sede principal del grupo y que ampliando su misión, se ha expandido en todo el mundo.

En el 2019 nace la FF SYSTEMS España, que será operativa en toda la Península Ibérica, con una oficina comercial que prestará particular atención a las exigencias del cliente, un almacén siempre bien surtido con mercancía en stock, con un departamento técnico y de producción, minucioso, rápido y cualificado.

## Politica Empresarial

Calidad, funcionalidad y seguridad son los conceptos que representan la manera con la cuál concebimos los productos.

La constante inversión en nuestra amplia gama, ha sido siempre parte de nuestra política empresarial donde cada miembro de nuestro equipo se siente responsable: desde el primer control de las materias primas hasta la entrega final al cliente y aún más allá, porque nuestro servicio de post-venta queda a completa disposición del cliente durante la instalación así como después del montaje.

## Misión

Satisfacer nuestos clientes!

Esta es nuestra misión: la máxima satisfacción de nuestros clientes, a través de calidad, profesionalidad y disponibilidad, creando con ellos una relación que va más allá de la simple venta.

Nuestro objetivo es dar lugar a una colaboración comercial que responda a todas las exigencias del mercado.

## La gama

Amplia e innovadora. Así es nuestra gama de productos!

Nuestra gama de productos comprende gran variedad de acabados y versiones: desde nuestra linea básica hasta nuestros exclusivos sistemas a prueba de fuego, pasando por productos de grandes dimensiones, así como puertas con diversos tipos de acabado como MDF, PLEXIGLASS, CEMENTO, FIBROYESO y mucho más.

No dude en contactarnos! Estamos a su completa disposición en caso dudas y preguntas, seguros de poder responder con soluciones eficientes a todas sus exigencias y necesidades.

Con ustedes, para ir más allá!

producimos soluciones

FF Systems España

Sistemas de Inspección

# TAPAS DE INSPECCION PARA SUELOS Y PAVIMENTOS



## Tapa de inspección de suelos para rellenar

ProfessionalLine+

Página 8

**Sistema PRO+**
Tapa de inspección
para suelos
Contenedor fijo

Página 9

**Sistema PRO+**
Tapa de inspección
para suelos Aluminio
Contenedor fijo

Página 10

**Sistema PRO+Maxi**
Tapa de inspección
para suelos Acero
Galvanizado/
Acero inoxidable
Contenedor fijo

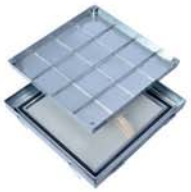

Página 11

**Sistema PRO+BS Antincendio**
Tapa de inspección para
suelos Acero Galvanizado/
Acero inoxidable
Contenedor fijo **EI 120**

Página 12

**Sistema PRO+BS Antincendio**
Tapa de inspección para
suelos Aluminio
Contendor fijo **EI 120**

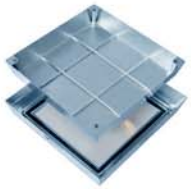

Página 13

**Sistema PRO+MBS Antincendio**
Tapa de inspección para
suelos Acero Galvanizado/
Acero inoxidable
Contenedor fijo **EI 120**

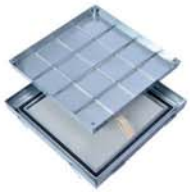

Página 14

**Sistema PRO+TH Térmico**
Tapa de inspección para
suelos Acero inoxidable
Contenedor fijo

Página 15

**Sistema PRO+TH**
Tapa de inspección
para suelos Aluminio
Contenedor fijo

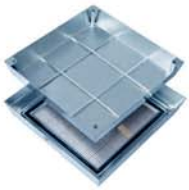

Página 16

**Sistema PRO+MTH Térmico**
Tapa de inspección para
suelos Acero Galvanizado/
Acero inoxidable
Contenedor fijo

## Tapa de inspección de suelos con apertura asistida

MasterLine

Página 18

**Sistema MA-GB**
Tapa de inspección para
suelos Acero inoxidable
Apertura asistida

Página 19

**Sistema MA-GBZ**
Tapa de inspección para
suelos Acero inoxidable
Apertura asistida bilateral

Pagina 20

**Sistema MA-BS**
Tapa de inspección
Acero inoxidable
Apertura asistida **EI 90**

Pagina 21

**Sistema MA-BSZ**
Tapa de inspección
Acero inoxidable
Apertura asistida y
cierre central **EI 90**

Pagina 22

**Sistema MA-WB**
Tapa de inspección
Acero inoxidable
Apertura asistida
Transitable, Impermeable

# INDICE

Indice

## Tapa de inspección de suelos con placa estriada

RibbedLine

Página 24

### Sistema MA-WT

Tapa de inspección para suelos Acero inoxidable
Apertura asistida
Transitable
Impermeable

Página 25

### Sistema MA-GTR

Tapa de inspección para suelos Aluminio
Apertura asistida

Página 26

### Sistema PRO-RI

Tapa de inspección para suelos Aluminio
A ras de suelo

Página 27

### Sistema PRO+TR

Tapa de inspección para suelos Acero Galvanizado/ Acero inoxidable
Sobresale del suelo

Página 28

### Sistema ECO-RIWA

Tapa de inspección para suelos Aluminio
Sobresale del suelo

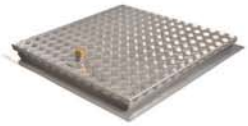

Página 29

### Sistema SA3-TR

Tapa de inspección para suelos Impermeable Blindada
Sobresale del suelo

## Tapa de inspección para suelos con placa impermeable

Rost frei

SHAFT Line

Página 31

### Sistema SA1

Tapa de inspección para suelos con o sin válvula
Acero inoxidable
Sobresale del suelo

Página 32

### Sistema SA2

Tapa de inspección para suelos con o sin válvula
Acero inoxidable
Sobresale del suelo

Página 33

### Sistema SA3

Tapa de inspección para suelos con o sin válvula
Blindada
Acero inoxidable
Sobresale del suelo

Página 34

### Sistema SA4

Tapa de inspección para suelos con o sin válvula
Blindada
Acero inoxidable
Sobresale del suelo

Pagina 35

### Sistema SA5

Tapa de inspección anti inundación quadrada

Pagina 36

### Sistema SA6

Tapa de inspección anti inundación redonda

## Tapa de inspección para suelos de rellenar

EcoLine

Página 38

### Sistema ECO

Tapa de inspección para suelos Acero Galvanizado/ Acero inoxidable
Sin junta
Contenedor libre

Página 39

### Sistema PRO

Tapa de inspección para suelos Acero Galvanizado/ Acero inoxidable
Con junta
Contenedor libre

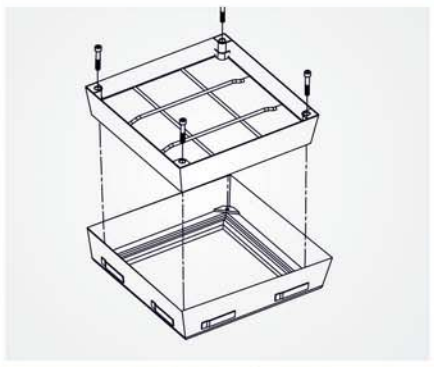

ProfessionalLine+

*producimos soluciones*

# FF Systems España

Sistemas de Inspección

# TAPA DE INSPECCION PARA PAVIMENTO SISTEMA PRO+

Professional Line+

## Acero Galvanizado / Acero inoxidable

PRO+

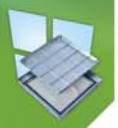

### Descripción del producto

La tapa de inspección para pavimento Sistema PRO+ está elaborada en Acero Galvanizado o en acero inoxidable de espesor 2 mm. La profundidad del contenedor es de 50 mm; y la altura de instalación es de solo 75 mm. El marco está dotado de una junta especial anticongelamiento, resistente a los agentes atmosféricos: una protección a prueba de filtraciones y de olores. El marco se fija cementándolo a nivel del pavimento. Posteriormente el contenedor se puede rellenar e insertar en el marco. Para el montaje, la tapa se fija al marco con tornillos de sujeción, que se pueden quitar fácilmente utilizando nuestra llave de elevación.

El relleno del contenedor se puede realizar con pavimento en piedra, azulejos, cemento, resina, granito, madera, pavimento duro u otros materiales.

**Carga:** hasta Clase B125 de conformidad con la norma EN 124 ver tabla de la pag. 41.

**Materiales:** marco y contenedor en Acero Galvanizado o acero inoxidable de espesor 2 mm.

**Areas de aplicación:** para conductos en pavimentos ya sea para interiores que para exteriores.

**Aconsejado para tapas de inspección de peso superior a 50 kg (con el contenedor relleno).**

Acero Galvanizado / Acero inoxidable

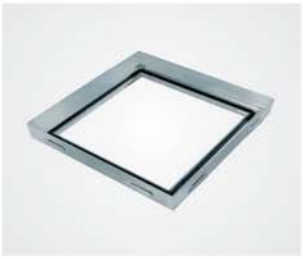

| Artículo | Medidas del marco exterior | Medidas de la luz libre |
|---|---|---|
| **Acero Galvanizado** | | |
| PRO+300300V75 | 435 x 435 mm | 300 x 300 mm |
| PRO+400400V75 | 535 x 535 mm | 400 x 400 mm |
| PRO+500500V75 | 635 x 635 mm | 500 x 500 mm |
| PRO+600600V75 | 735 x 735 mm | 600 x 600 mm |
| PRO+700700V75 | 835 x 835 mm | 700 x 700 mm |
| PRO+800800V75 | 935 x 935 mm | 800 x 800 mm |
| PRO+10001000V75 | 1135 x 1135 mm | 1000 x 1000 mm |
| **Acero inoxidable** | | |
| PRO+300300E75 | 435 x 435 mm | 300 x 300 mm |
| PRO+400400E75 | 535 x 535 mm | 400 x 400 mm |
| PRO+500500E75 | 635 x 635 mm | 500 x 500 mm |
| PRO+600600E75 | 735 x 735 mm | 600 x 600 mm |
| PRO+700700E75 | 835 x 835 mm | 700 x 700 mm |
| PRO+800800E75 | 935 x 935 mm | 800 x 800 mm |
| PRO+10001000E75 | 1135 x 1135 mm | 1000 x 1000 mm |

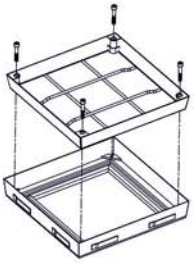

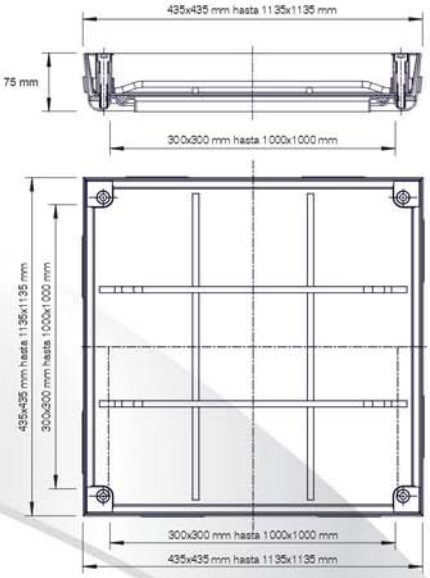


### Apertura:

Cada tapa de inspección para pavimentos FF está dotada de una llave de apriete/alzamiento, y de un manual de instrucciones. El contenedor está fijado en el marco a través de tornillos de anclaje.

### Ventajas de nuestro sistema

- Junta anticongelamiento y a prueba de agentes atmosféricos
- Con ganchos de anclaje para un agarre seguro
- Una vez instalado es casi invisible
- El contenedor se fija al marco por medio de tornillos
- Con vigas de refuerzo adicionales
- Fácil de abrir gracias al diseño cónico

producimos soluciones

FF Systems España

Sistemas de Inspección

# TAPA DE INSPECCION PARA PAVIMENTO SISTEMA PRO+

## Aluminio

PRO+

### Descripción del producto

La tapa de inspección para pavimento Sistema PRO+ está elaborada en aluminio de espesor 2,5 mm. La profundidad del contenedor es de 65 mm; y la altura de instalación es de solo 75 mm. El marco está dotado de una junta especial anticongelamiento, resistente a los agentes atmosféricos: una protección a prueba de filtraciones y de olores. El marco se fija cementándolo a nivel del pavimento. Posteriormente el contenedor se puede rellenar e insertar en el marco. Para el montaje, la tapa se fija al marco con tornillos de sujeción, que se pueden quitar fácilmente utilizando nuestra llave de elevación.

El relleno del contenedor se puede realizar con pavimento en piedra, azulejos, cemento, resina, granito, madera, pavimento duro u otros materiales.

**Carga:** hasta Clase B125 de conformidad con la norma EN 124 ver tabla de la pag. 41.

**Materiales:** marco y contenedor en aluminio de espesor 2,5 mm.

**Areas de aplicación:** para conductos en pavimentos ya sea para interiores que para exteriores.

**Aconsejado para tapas de inspección de peso superior a 50 kg (con el contenedor relleno).**

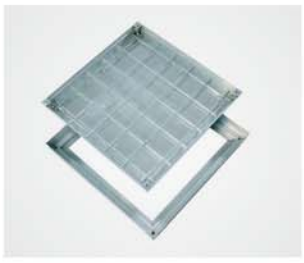

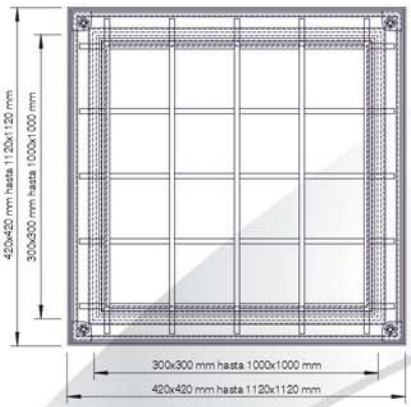


| | Artículo | Medidas del marco exterior | Medidas de la luz libre |
|---|---|---|---|
| Profundidad 75 mm | PRO+300300AL75 | 420 x 420 mm | 300 x 300 mm |
| | PRO+400400AL75 | 520 x 520 mm | 400 x 400 mm |
| | PRO+500500AL75 | 620 x 620 mm | 500 x 500 mm |
| | PRO+600600AL75 | 720 x 720 mm | 600 x 600 mm |
| | PRO+700700AL75 | 820 x 820 mm | 700 x 700 mm |
| | PRO+800800AL75 | 920 x 920 mm | 800 x 800 mm |
| | PRO+10001000AL75 | 1120 x 1120 mm | 1000 x 1000 mm |

### Ventajas de nuestro sistema

- Junta anticongelamiento y a prueba de agentes atmosféricos
- Una vez instalado es casi invisible
- El conteneder se fija al marco por medio de tornillos
- Con vigas de refuerzo adicionales
- Fácil de abrir gracias al diseño cónico

### Apertura:

Cada tapa de inspección para pavimentos FF está dotada de una llave de apriete/alzamiento, y de un manual de instrucciones. El contenedor está fijado en el marco a través de tornillos de anclaje.

producimos soluciones

FF Systems España

Sistemas de Inspección

# TAPA DE INSPECCION PARA PAVIMENTO SISTEMA PRO+Maxi

## Acero Galvanizado / Acero inoxidable

ProfessionalLine+

PRO+ MAXI

### Descripción del producto

La tapa de inspección para pavimento Sistema PRO+MAXI está elaborada en Acero Galvanizado o en acero inoxidable de espesor 2 mm. La profundidad del contenedor es de 100 mm; y la altura de instalación es de solo 125 mm. El marco está dotado de una junta especial anticongelamiento, resistente a los agentes atmosféricos: una protección a prueba de filtraciones y de olores. El marco se fija cementándolo a nivel del pavimento. Posteriormente el contenedor se puede rellenar e insertar en el marco. Para el montaje, la tapa se fija al marco con tornillos de sujeción, que se pueden quitar fácilmente utilizando nuestra llave de elevación. El relleno del contenedor se puede realizar con pavimento en piedra, azulejos, cemento, resina, granito, madera, pavimento duro u otros materiales.

**Carga:** hasta Clase D400 de conformidad con la norma EN 124 ver tabla de la pag. 41.

**Materiales:** marco y contenedor en Acero Galvanizado o acero inoxidable de espesor 2 mm.

**Areas de aplicación:** para conductos en pavimentos ya sea para interiores que para exteriores.

**Aconsejado para tapas de inspección de peso superior a 50 kg (con el contenedor relleno).**

Acero Galvanizado / Acero inoxidable

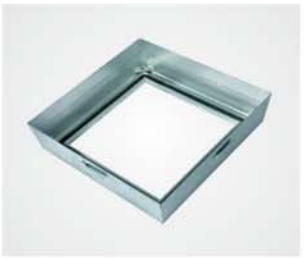

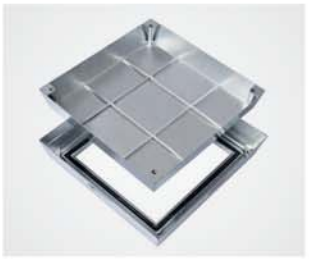

| Artículo | Medidas del marco exterior | Medidas de la luz libre |
|---|---|---|
| **Acero Galvanizado** | | |
| PRO+M-400400V125 | 550 x 550 mm | 400 x 400 mm |
| PRO+M-500500V125 | 650 x 650 mm | 500 x 500 mm |
| PRO+M-600600V125 | 750 x 750 mm | 600 x 600 mm |
| PRO+M-700700V125 | 850 x 850 mm | 700 x 700 mm |
| PRO+M-800800V125 | 950 x 950 mm | 800 x 800 mm |
| PRO+M-10001000V125 | 1150 x 1150 mm | 1000 x 1000 mm |
| **Acero inoxidable** | | |
| PRO+M-400400E125 | 550 x 550 mm | 400 x 400 mm |
| PRO+M-500500E125 | 650 x 650 mm | 500 x 500 mm |
| PRO+M-600600E125 | 750 x 750 mm | 600 x 600 mm |
| PRO+M-700700E125 | 850 x 850 mm | 700 x 700 mm |
| PRO+M-800800E125 | 950 x 950 mm | 800 x 800 mm |
| PRO+M-10001000E125 | 1150 x 1150 mm | 1000 x 1000 mm |

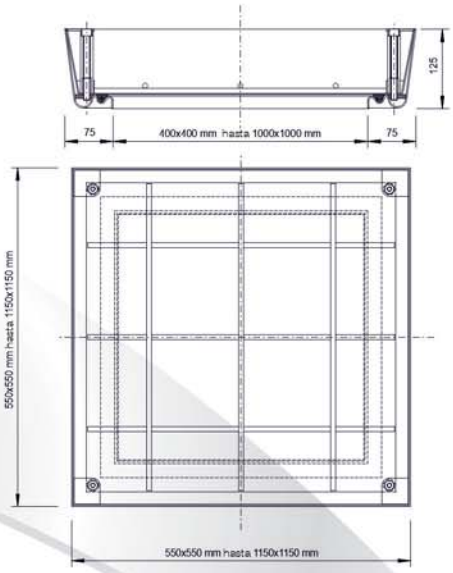


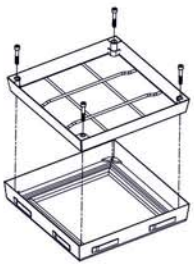

### Apertura:

Cada tapa de inspección para pavimentos FF está dotada de una llave de apriete/alzamiento, y de un manual de instrucciones. El contenedor está fijado en el marco a través de tornillos de anclaje.

### Ventajas de nuestro sistema

- Junta anticongelamiento y a prueba de agentes atmosféricos
- Con ganchos de anclaje para un agarre seguro
- Una vez instalado es casi invisible
- El contenedor se fija al marco por medio de tornillos
- Con vigas de refuerzo adicionales
- Fácil de abrir gracias al diseño cónico

producimos soluciones
FF Systems España
Sistemas de Inspección

# TAPA DE INSPECCION PARA PAVIMENTO SISTEMA PRO+BS

ProfessionalLine+

## Acero Galvanizado / acero inoxidable / Resistente al Fuego EI 120

### Descripción del producto

La tapa de inspección para pavimento Sistema PRO+ resistente al fuego está elaborada en Acero Galvanizado o en acero inoxidable de espesor 2 mm. La profundidad del contenedor es de 50 mm; y la altura de instalación es de solo 75 mm. El marco está dotado de una junta especial anticongelamiento, resistente a los agentes atmosféricos: una protección a prueba de filtraciones y de olores. El marco se fija cementándolo a nivel del pavimento. Posteriormente el contenedor se puede rellenar e insertar en el marco. Para el montaje, la tapa se fija al marco con tornillos de sujeción, que se pueden quitar fácilmente utilizando nuestra llave de elevación.

El relleno del contenedor se puede realizar con pavimento en piedra, azulejos, cemento, resina, granito, madera, pavimento duro u otros materiales.

La versión resistente al fuego está dotada de un placa de espesor 25 mm. Esta versión está elaborada con un marco angular que puede insertarse fácilmente en la estructura después del montaje.

**Certificado:** Nuestro certificado constata que la tapa de inspección PRO+ resistente al fuego resiste 120 minutos dando un contributo sustancial a la seguridad y a la protección en caso de incendio.

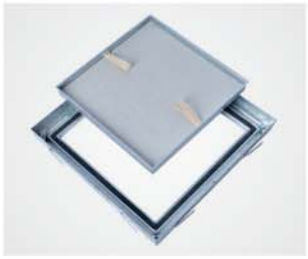

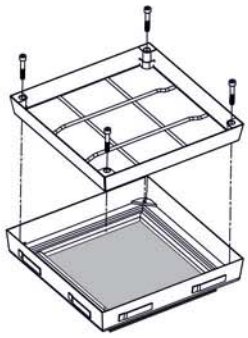

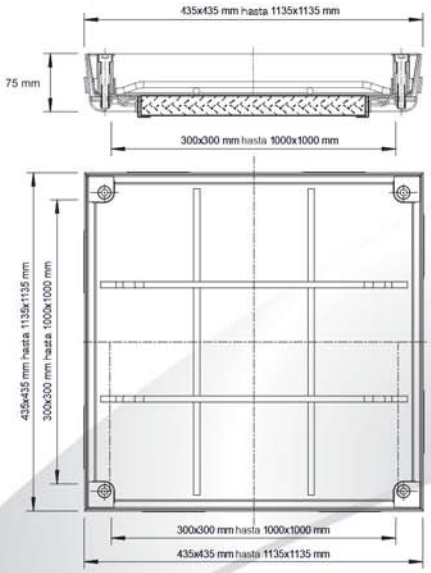


| Artículo | Medidas del marco exterior | Medidas de la luz libre |
|---|---|---|
| **Acero Galvanizado** | | |
| PRO+BS-300300V75 | 435 x 435 mm | 300 x 300 mm |
| PRO+BS-400400V75 | 535 x 535 mm | 400 x 400 mm |
| PRO+BS-500500V75 | 635 x 635 mm | 500 x 500 mm |
| PRO+BS-600600V75 | 735 x 735 mm | 600 x 600 mm |
| PRO+BS-700700V75 | 835 x 835 mm | 700 x 700 mm |
| PRO+BS-800800V75 | 935 x 935 mm | 800 x 800 mm |
| PRO+BS-10001000V75 | 1135 x 1135 mm | 1000 x 1000 mm |
| **Acero inoxidable** | | |
| PRO+BS-300300E75 | 435 x 435 mm | 300 x 300 mm |
| PRO+BS-400400E75 | 535 x 535 mm | 400 x 400 mm |
| PRO+BS-500500E75 | 635 x 635 mm | 500 x 500 mm |
| PRO+BS-600600E75 | 735 x 735 mm | 600 x 600 mm |
| PRO+BS-700700E75 | 835 x 835 mm | 700 x 700 mm |
| PRO+BS-800800E75 | 935 x 935 mm | 800 x 800 mm |
| PRO+BS-10001000E75 | 1135 x 1135 mm | 1000 x 1000 mm |

### Ventajas de nuestro sistema

- Con placa de protección al fuego de 25 mm
- Junta anticongelamiento y a prueba de agentes atmosféricos
- Con ganchos de anclaje par un agarre seguro
- El contenedor se fija al marco por medio de tornillos
- Con vigas de refuerzo adicionales
- Fácil de abrir gracias al diseño cónico

**Carga:**
hasta Clase B125 de conformidad con la norma EN 124 ver tabla pag. 41.

**Materiales:**
marco y contenedor en Acero Galvanizado o en acero inoxidable de espesor 2 mm.

**Areas de aplicación:**
para conductos en pavimentos ya sea para interiores que para exteriores, donde se requiere protección contra el fuego.

**Apertura:**
Cada tapa de inspección para suelos FF está dotada de una llave de apriete/alzamiento, y de un manual de instrucciones. El contenedor está fijado en el marco a través de tornillos de anclaje.

producimos soluciones
FF Systems España
Sistemas de Inspección

# TAPA DE INSPECCION PARA PAVIMENTO SISTEMA PRO+BS
## Aluminio / Resistente al Fuego EI 120

Professional Line+

PRO+ BS EI120

### Descripción del producto

La tapa de inspección para pavimento Sistema PRO+ resistente al fuego está elaborada en aluminio de espesor 2,5 mm. La profundidad del contenedor es de 65 mm; y la altura de instalación es de solo 75 mm. El marco está dotado de una junta especial anticongelamiento, resistente a los agentes atmosféricos: una protección a prueba de filtraciones y de olores. El marco se fija cementándolo a nivel del pavimento. Posteriormente el contenedor puede rellenarse e insertarse en el marco. Para el montaje, la tapa se fija al marco con tornillos de sujeción, que se pueden quitar fácilmente utilizando nuestra llave de elevación. El relleno del contenedor se puede realizar con pavimento en piedra, azulejos, cemento, resina, granito, madera, pavimento duro u otros materiales.

La versión resistente al fuego está dotada de un placa a prueba de fuego de espesor 25 mm. Está versión está elaborada con un marco angular en forma de zeta que se puede insertar fácilmente en la estructura después del montaje.

**Aconsejado para tapas de inspección de peso superior a 50 kg (con el contenedor relleno).**

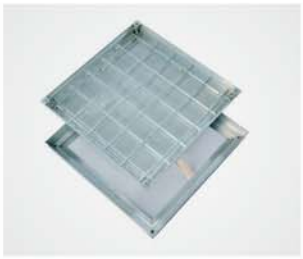

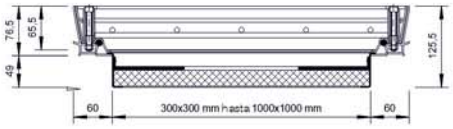


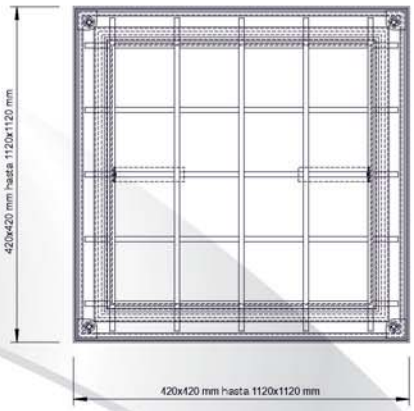


| | Artículo | Medidas del marco exterior | Medidas de la luz libre |
|---|---|---|---|
| Profundidad 75 mm | PRO+BS-300300AL75 | 420 x 420 mm | 300 x 300 mm |
| | PRO+BS-400400AL75 | 520 x 420 mm | 400 x 400 mm |
| | PRO+BS-500500AL75 | 620 x 620 mm | 500 x 500 mm |
| | PRO+BS-600600AL75 | 720 x 720 mm | 600 x 600 mm |
| | PRO+BS-700700AL75 | 820 x 820 mm | 700 x 700 mm |
| | PRO+BS-800800AL75 | 920 x 920 mm | 800 x 800 mm |
| | PRO+BS-10001000AL75 | 1120 x 1120 mm | 1000 x 1000 mm |

**Carga:**
hasta Clase B125 de conformidad con la norma EN 124 ver tabla pag. 41.

**Materiales:**
marco y contenedor en aluminio de espesor 2,5 mm.

**Areas de aplicación:**
para conductos en pavimentos ya sea para interiores que para exteriores, donde se requiere protección contra el fuego.

**Apertura:**
Cada tapa de inspección para pavimentos FF está dotada de una llave de apriete/alzamiento, y de un manual de instrucciones. El contenedor está fijado en el marco a través de tornillos de anclaje.

### Ventajas de nuestro sistema

- Con placa de protección al fuego de 25 mm
- Junta anticongelamiento y a prueba de agentes atmosféricos
- Una vez instalado es casi invisible
- La profundidad del contenedor es de 65 mm
- Con vigas de refuerzo adicionales
- Fácil de abrir gracias al diseño cónico

producimos soluciones
FF Systems España
Sistemas de Inspección

# TAPA DE INSPECCION PARA PAVIMENTO SISTEMA PRO+Maxi Acero Galvanizado / acero inoxidable / Resistente al Fuego EI 120

ProfessionalLine+

## Descripción del producto

La tapa de inspección para pavimento Sistema PRO+MAXI con resistencia al fuego está elaborada en Acero Galvanizado o en acero inoxidable de espesor 2 mm. La profundidad del contenedor es de 100 mm; y la altura de instalación es de solo 125 mm. El marco está dotado de una junta especial anticongelamiento, resistente a los agentes atmosféricos: una protección a prueba de filtraciones y de olores. El marco se fija cementándolo a nivel del pavimento. Posteriormente el contenedor se puede rellenar e insertar en el marco. Para el montaje, la tapa se fija al marco con tornillos de sujeción, que se pueden quitar fácilmente utilizando nuestra llave de elevación. El relleno del contenedor se puede realizar con pavimento en piedra, azulejos, cemento, resina, granito, madera, pavimento duro u otros materiales. La versión resistente al fuego está dotada de un placa a prueba de fuego de espesor 25 mm. Esta versión está elaborada en un marco angular y puede insertarse fácilmente en la estructura después del montaje.

**Certificado:** Nuestro certificado constata que la tapa de inspección PRO+MAXI con resistencia al fuego resiste 120 minutos dando un contributo sustancial a la seguridad y a la protección en caso de incendio.

PRO+ MBS EI 120

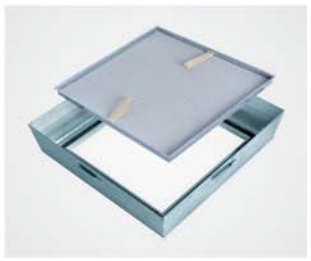

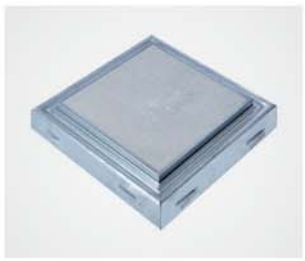

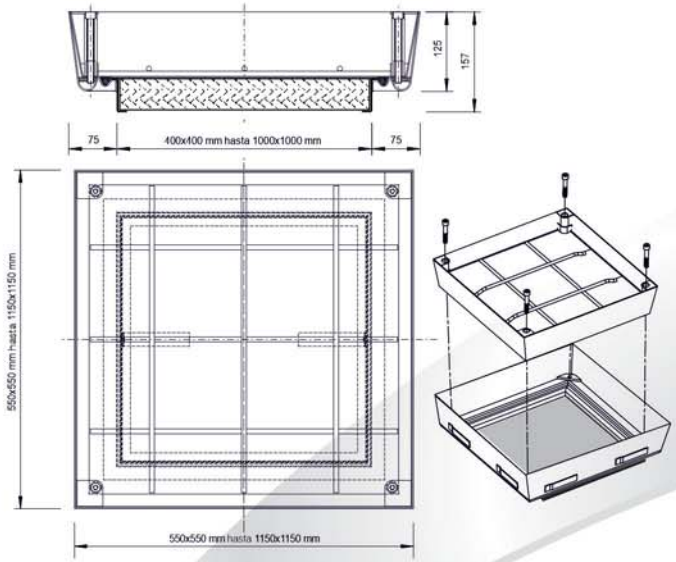


| Artículo | Medidas del marco exterior | Medidas de la luz libre |
|---|---|---|
| **Acero Galvanizado** | | |
| PRO+MBS-400400V125 | 550 x 550 mm | 400 x 400 mm |
| PRO+MBS-500500V125 | 650 x 650 mm | 500 x 500 mm |
| PRO+MBS-600600V125 | 750 x 750 mm | 600 x 600 mm |
| PRO+MBS-700700V125 | 850 x 850 mm | 700 x 700 mm |
| PRO+MBS-800800V125 | 950 x 950 mm | 800 x 800 mm |
| PRO+MBS-10001000V125 | 1150 x 1150 mm | 1000 x 1000 mm |
| **Acero inoxidable** | | |
| PRO+MBS-400400E125 | 550 x 550 mm | 400 x 400 mm |
| PRO+MBS-500500E125 | 650 x 650 mm | 500 x 500 mm |
| PRO+MBS-600600E125 | 750 x 750mm | 600 x 600 mm |
| PRO+MBS-700700E125 | 850 x 850 mm | 700 x 700 mm |
| PRO+MBS-800800E125 | 950x 950 mm | 800 x 800 mm |
| PRO+MBS-10001000E125 | 1150 x 1150 mm | 1000 x 1000 mm |

### Ventajas de nuestro sistema

- Con panel aislante compuesto por espuma de poliuretano rígida SP 80 mm
- Junta anticongelamiento y a prueba de agentes atmosféricos
- Con ganchos de anclaje para un agarre seguro
- La profundidad del contenedor es de 100 mm
- Con vigas de refuerzo adicionales
- Fácil de abrir gracias al diseño cónico

**Carga:**
hasta Clase D400 de conformidad con la norma EN 124 ver tabla pag. 41.

**Materiales:**
marco y contenedor en Acero Galvanizado o en acero inoxidable de espesor 2 mm.

**Areas de aplicación:**
para conductos en pavimentos ya sea para interiores que para exteriores, donde ser requiere protección contra el fuego.

**Apertura:**
Cada tapa de inspección para pavimentos FF está dotada de una llave de apriete/alzamiento, y de un manual de instrucciones. El contenedor está fijado en el marco a través de tornillos de anclaje.

producimos soluciones
FF Systems España
Sistemas de Inspección

PRO+ TH

# TAPA DE INSPECCION PARA PAVIMENTO SISTEMA PRO+Térmico

## Acero Galvanizado / acero inoxidable

ProfessionalLine+

### Descripción del producto

La tapa de inspección para pavimento Sistema PRO+ Térmico está elaborada en Acero Galvanizado o en acero inoxidable de espesor 2 mm. La profundidad del contenedor es de 50 mm; y la altura de instalación es de solo 75 mm. El marco está dotado de una junta especial anticongelamiento, resistente a los agentes atmosféricos: una protección a prueba de filtraciones y de olores. El marco se fija cementándolo a nivel del pavimento. Posteriormente el contenedor se puede rellenar e insertar en el marco. Para el montaje, la tapa se fija al marco con tornillos de sujeción, que se pueden quitar fácilmente utilizando nuestra llave de elevación. El relleno del contenedor se puede realizar con pavimento en piedra, azulejos, cemento, resina, granito, madera, pavimento duro u otros materiales.

La versión térmica está dotada de paneles aislantes compuestos de espuma de poliuretano rígida con revestimiento en aluminio por las dos caras de espesor 80 mm. Está fijada al interior por un marco angular y se puede insertar fácilmente en la estructura después del montaje.

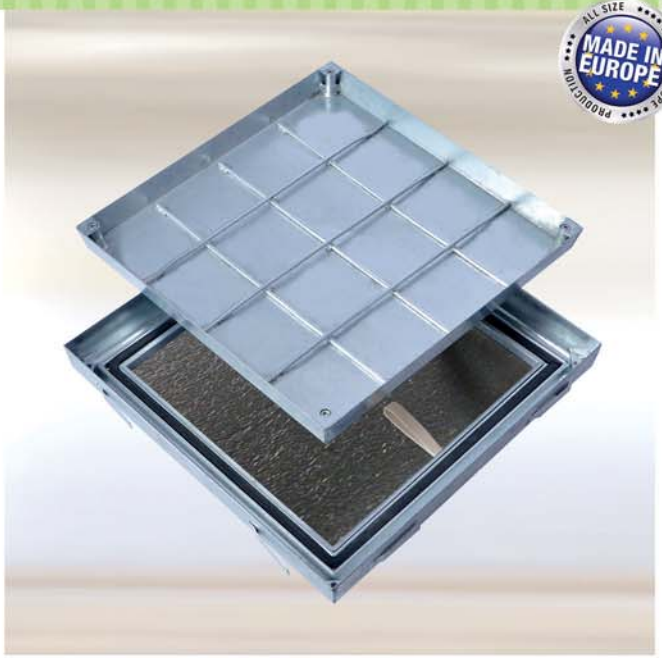


**Aconsejado para tapas de inspección de peso superior a 50 kg (con el contenedor relleno).**

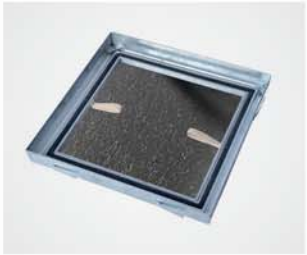

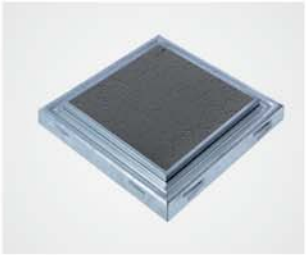

| Artículo | Medidas del marco exterior | Medidas de la luz libre |
|---|---|---|
| **Acero Galvanizado** | | |
| PRO+TH-300300V75 | 435 x 435 mm | 300 x 300 mm |
| PRO+TH-400400V75 | 535 x 535 mm | 400 x 400 mm |
| PRO+TH-500500V75 | 635 x 635 mm | 500 x 500 mm |
| PRO+TH-600600V75 | 735 x 735 mm | 600 x 600 mm |
| PRO+TH-700700V75 | 835 x 835 mm | 700 x 700 mm |
| PRO+TH-800800V75 | 935 x 935 mm | 800 x 800 mm |
| PRO+TH-10001000V75 | 1135 x 1135 mm | 1000 x 1000 mm |
| **Acero inoxidable** | | |
| PRO+TH-300300E75 | 435 x 435 mm | 300 x 300 mm |
| PRO+TH-400400E75 | 535 x 535 mm | 400 x 400 mm |
| PRO+TH-500500E75 | 635 x 635 mm | 500 x 500 mm |
| PRO+TH-600600E75 | 735 x 735 mm | 600 x 600 mm |
| PRO+TH-700700E75 | 835 x 835 mm | 700 x 700 mm |
| PRO+TH-800800E75 | 935 x 935 mm | 800 x 800 mm |
| PRO+TH-10001000E75 | 1135 x 1135 mm | 1000 x 1000 mm |

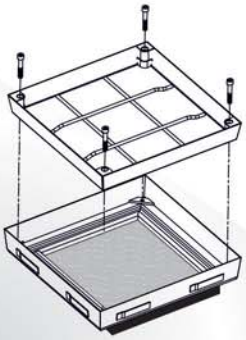

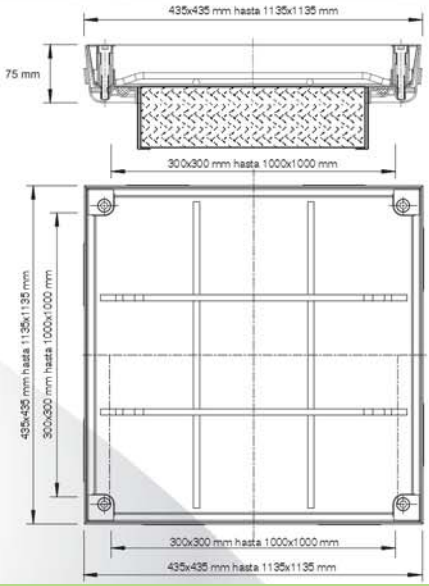


**Carga:** hasta Clase B125 de conformidad con la norma EN 124 ver tabla pag. 41.

**Materiales:** marco y contenedor en Acero Galvanizado o en acero inoxidable de espesor 2 mm.

**Areas de aplicación:**
para conductos en pavimentos ya sea para interiores que para exteriores, donde se requiere una temperatura específica en el interior del conducto.

**Apertura:**
Cada tapa de inspección para pavimentos FF está dotada de una llave de apriete/alzamiento, y de un manual de instrucciones. El contenedor está fijado en el marco a través de tornillos de anclaje.

### Ventajas de nuestro sistema

- Con panel aislante compuesto por espuma de poliuretano rígida SP 80 mm
- Junta anticongelamiento y a prueba de agentes atmosféricos
- Con ganchos de anclaje para un agarre seguro
- La profundidad del contenedor es de 50 mm
- Con vigas de refuerzo adicionales
- Fácil de abrir gracias al diseño cónico

producimos soluciones
FF Systems España
Sistemas de Inspección

# TAPA DE INSPECCION PARA PAVIMENTOS SISTEMA PRO+Térmico Aluminio



PRO+ TH

## Descripción del producto

La tapa de inspección para pavimento Sistema PRO+ Térmico está elaborada en aluminio de espesor 2,5 mm. La profundidad del contenedor es de 65 mm; y la altura de instalación es de solo 75 mm. El marco está dotado de una junta especial anticongelamiento, resistente a los agentes atmosféricos: una protección a prueba de filtraciones y de olores. El marco se fija cementándolo a nivel del pavimento. Posteriormente el contenedor se puede realizar e insertar en el marco. Para el montaje, la tapa se fija al marco con tornillos de sujeción, que se pueden quitar fácilmente utilizando nuestra llave de elevación. El relleno del contenedor se puede realizar con pavimento en piedra, azulejos, cemento, resina, granito, madera, pavimento duro u otros materiales.

La versión térmica está dotada de paneles aislantes compuestos de espuma de poliuretano rígida con revestimiento en aluminio por las dos caras de espesor 80 mm. Está fijada al interior por un marco angular y se puede insertar fácilmente en la estructura después del montaje.

**Aconsejado para tapas de inspección de peso superior a 50 kg (con el contenedor relleno).**

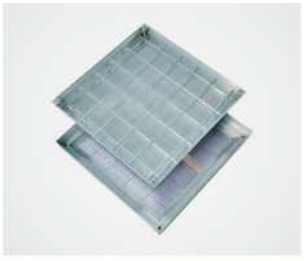

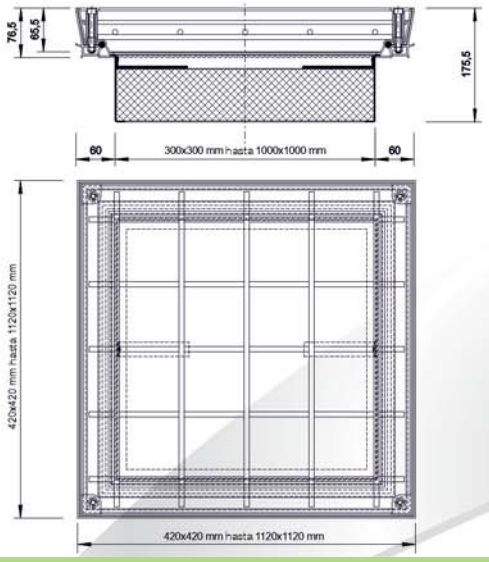


| Artículo | Medidas del marco exterior | Medidas de la luz libre |
|---|---|---|
| PRO+TH-300300AL75 | 420 x 420 mm | 300 x 300 mm |
| PRO+TH-400400AL75 | 520 x 420 mm | 400 x 400 mm |
| PRO+TH-500500AL75 | 620 x 620 mm | 500 x 500 mm |
| PRO+TH-600600AL75 | 720 x 720 mm | 600 x 600 mm |
| PRO+TH-700700AL75 | 820 x 820 mm | 700 x 700 mm |
| PRO+TH-800800AL75 | 920 x 920 mm | 800 x 800 mm |
| PRO+TH-10001000AL75 | 1120 x 1120 mm | 1000 x 1000 mm |

### Ventajas de nuestro sistema

- Con panel aislante compuesto por espuma de poliuretano rígida SP 80 mm
- Junta anticongelamiento y a prueba de agentes atmosféricos
- Con ganchos de anclaje para un agarre seguro
- La profundidad del contenedor es de 65 mm
- Con vigas de refuerzo adicionales
- Fácil de abrir gracias al diseño cónico

**Carga:**
hasta Clase B125 de conformidad con l norma EN 124 ver tabla pag. 41.

**Materiales:**
marco y contenedor en aluminio de espesor 2,5 mm

**Areas de aplicación:**
para conductos en pavimentos ya sea para interiores que para exteriores, donde se requiere una temperatura específica en el interior del conducto.

**Apertura:**
Cada tapa de inspección para pavimentos FF está dotada de una llave de apriete/alzamiento, y de un manual de instrucciones. El contenedor está fijado en el marco a través de tornillos de anclaje.

producimos soluciones
FF Systems España
Sistemas de Inspección

# TAPA DE INSPECCION PARA PAVIMENTO SISTEMA PRO+Maxi Térmico

## Acero Galvanizado / acero inoxidable

Térmico

PRO+ MTH

### Descripción del producto

La tapa de inspección para pavimento Sistema PRO+MAXI Térmico está elaborada en acero inoxidable de espesor 2 mm. La profundidad del contenedor es de 100 mm; y la altura de instalación es de solo 125 mm. El marco está dotado de una junta especial anticongelamiento, resistente a los agentes atmosféricos: una protección a prueba de filtraciones y de olores. El marco se fija cementándolo a nivel del pavimento. Posteriormente el contenedor se puede rellenar e insertar en el marco. Para el montaje, la tapa se fija al marco con tornillos de sujeción, que se pueden quitar fácilmente utilizando nuestra llave de elevación. El relleno del contenedor se puede realizar con pavimento en piedra, azulejos, cemento, resina, granito, madera, pavimento duro u otros materiales.

La versión térmica está dotada de paneles aislantes compuestos de espuma de poliuretano rígida con revestimiento en aluminio por las dos caras de espesor 80 mm. Está fijada en el interior por un marco angular y se puede insertar fácilmente en la estructura después del montaje.

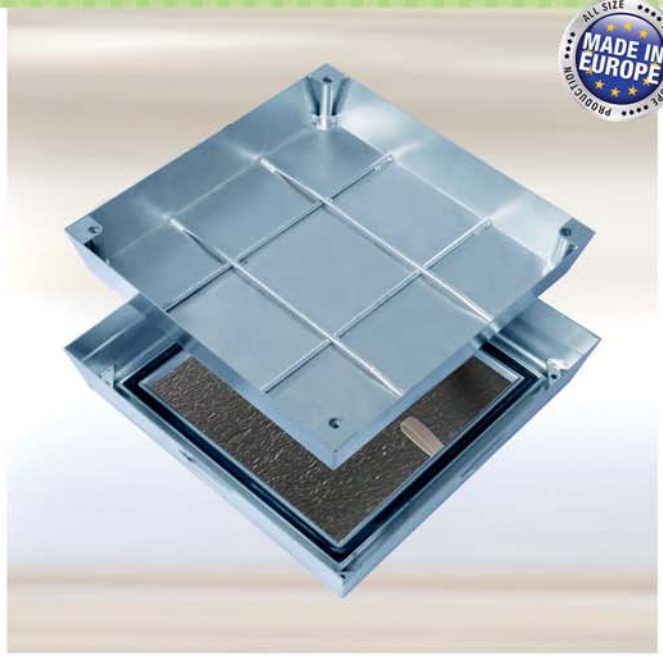

**Aconsejado para tapas de inspección de peso superior a 50 kg (con el contenedor relleno).**

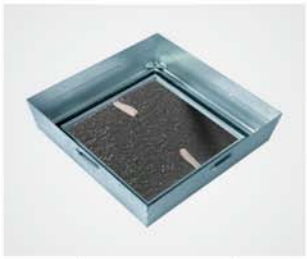

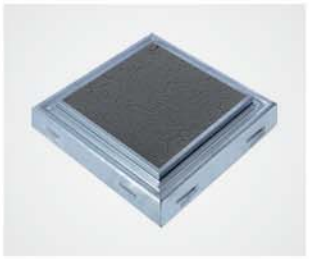

| Artículo | Medidas del marco exterior | Medidas de la luz libre |
|---|---|---|
| **Acero Galvanizado** | | |
| PRO+MTH-400400V125 | 550 x 550 mm | 400 x 400 mm |
| PRO+MTH-500500V125 | 650 x 650 mm | 500 x 500 mm |
| PRO+MTH-600600V125 | 750 x 750 mm | 600 x 600 mm |
| PRO+MTH-700700V125 | 850 x 850 mm | 700 x 700 mm |
| PRO+MTH-800800V125 | 950 x 950 mm | 800 x 800 mm |
| PRO+MTH-10001000V125 | 1150 x 1150 mm | 1000 x 1000 mm |
| **Acero inoxidable** | | |
| PRO+MTH-400400E125 | 550 x 550 mm | 400 x 400 mm |
| PRO+MTH-500500E125 | 650 x 650 mm | 500 x 500 mm |
| PRO+MTH-600600E125 | 750 x 750mm | 600 x 600 mm |
| PRO+MTH-700700E125 | 850 x 850 mm | 700 x 700 mm |
| PRO+MTH-800800E125 | 950x 950 mm | 800 x 800 mm |
| PRO+MTH-10001000E125 | 1150 x 1150 mm | 1000 x 1000 mm |

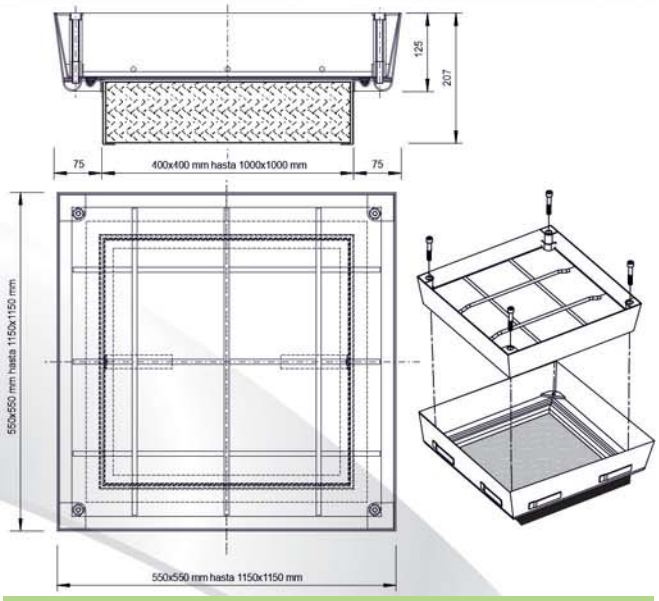


**Carga:** hasta Clase D400 de conformidad con la norma EN 124 ver tabla pag. 41.

**Materiales:** marco y contenedor en Acero Galvanizado o acero inoxidable de espesor 2 mm.

**Areas de aplicación:**
para conductos en pavimentos ya sea para interiores que para exteriores, donde se requiere una temperatura específica en el interior del conducto.

**Apertura:**
Cada tapa de inspección para pavimentos FF está dotada de una llave de apriete/ alzamiento, y de un manual de instrucciones. El contenedor está fijado en el marco a través de tornillos de anclaje.

### Ventajas de nuestro sistema

- Con panel aislante compuesto por espuma de poliuretano rígida SP 80 mm
- Junta anticongelamiento y a prueba de agentes atmosféricos
- Con ganchos de anclaje para un agarre seguro
- La profundidad del contenedor es de 100 mm
- Con vigas de refuerzo adicionales
- Fácil de abrir gracias al diseño cónico

producimos soluciones
FF Systems España
Sistemas de Inspección

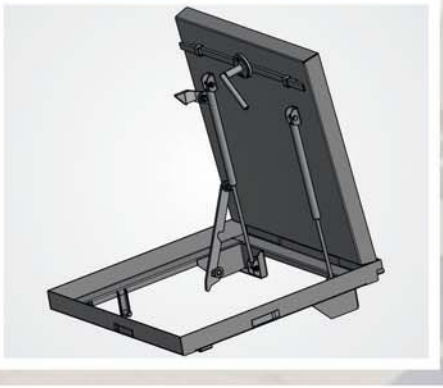

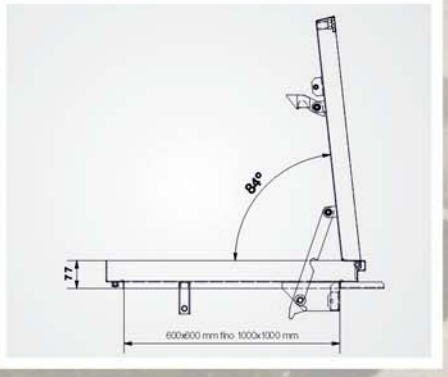


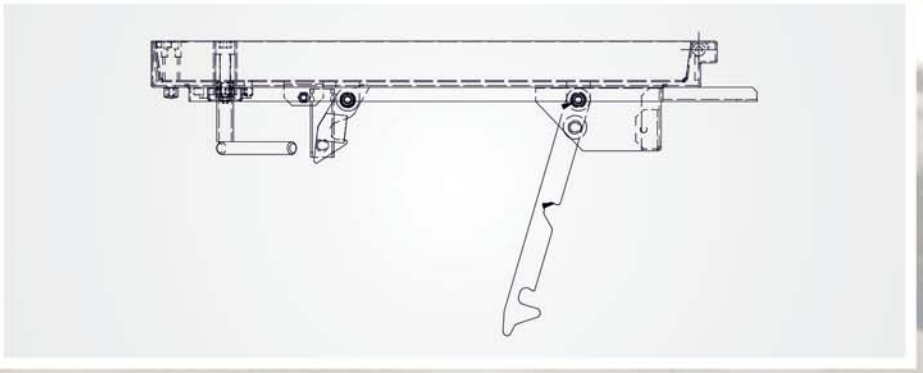

MasterLine

*producimos soluciones*

# FF Systems España

Sistemas de Inspección

# TAPA DE INSPECCION PARA SUELOS SISTEMA MA-GB

MasterLine

## Acero Inoxidable / Apertura asistida

MA-GB

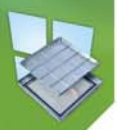

### Descripción del producto

La tapa de inspección para pavimento Sistema MA-GB está elaborada en acero inoxidable de espesor 2,5 mm. La profundidad del contenedor es de 50 mm; y la altura de instalación es de solo 75 mm. El marco está dotado de una junta especial anticongelamiento, resistente a los agentes atmosféricos: una protección a prueba de filtraciones y de olores. El marco se fija cementándolo a nivel del pavimento. Posteriormente el contenedor se puede rellenar e insertar en el marco. Para el montaje, la tapa se fija al marco a través de tornillos de apriete. La apertura es facilitada por un pistón de gas que permite que el procedimento de inspección sea efectuado por una sola persona. La seguridad está garantizada por un dispositivo de protección que impide el cierre inesperado de la tapa.

El relleno del contenedor se puede realizar con pavimento en piedra, azulejos, cemento, resina, granito, madera, pavimento duro u otros materiales.

| Artículo | Medidas del marco exterior | Medidas de la luz libre |
|---|---|---|
| MA-GB-600600E75 | 700 x 724 mm | 600 x 600 mm |
| MA-GB-800800E75 | 900 x 924 mm | 800 x 800 mm |
| MA-GB-10001000E75 | 1100 x 1124 mm | 1000 x 1000 mm |

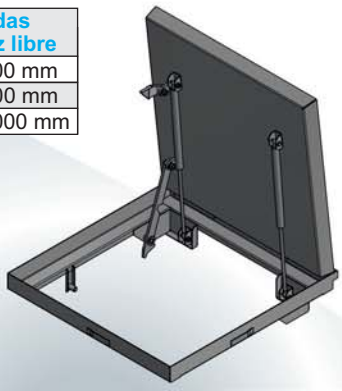

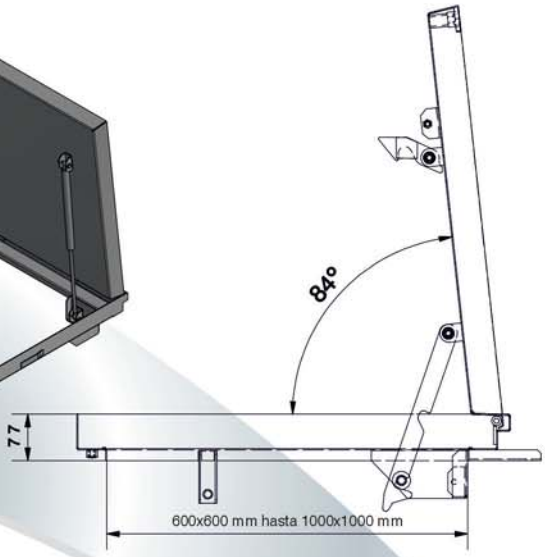


**Carga:** hasta Clase B125 según norma EN 124 ver tabla pag. 41.

**Materiales:** marco y contenedor en acero inoxidable de espesor 2,5 mm.

**Areas de aplicación:** para conductos en pavimentos ya sea para interiores que para exteriores, donde se requieren altos estándares de calidad.

**Ejecución especial:** producción de dimensiones especiales según las necesidades del cliente.

**Campo de aplicación:** para inspecciones que deben ser abiertas frecuentemente o sin algún esfuerzo. Indicado para mantenimiento ordinario de piscinas.

**Apertura:** Cada tapa de inspección para pavimentos FF está dotada de una llave de apriete/alzamiento, y de un manual de instrucciones.

### Ventajas de nuestro sistema

- Junta anticongelamiento y a prueba de agentes atmosféricos
- Con ganchos de anclaje para un agarre seguro
- Una vez instalada es casi invisible
- Profundidad del contenedor 50 mm
- Con vigas de refuerzo adicionales
- Apertura asistida con dispositivo de seguridad contra cierres inesperados

producimos soluciones

FF Systems España

Sistemas de Inspección

# TAPA DE INSPECCION PARA SUELOS SISTEMA MA-GBZ

MasterLine

## Acero Inoxidable / Apertura asistida / Cierre centralizado

MA-GBZ

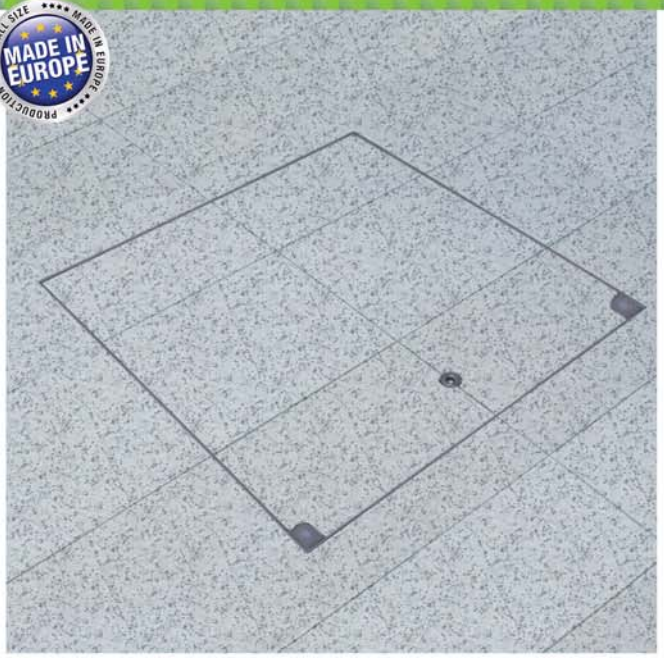

### Descripción del producto

La tapa de inspección para pavimento Sistema MA-GBZ está elaborada en acero inoxidable de espesor 2,5 mm. La profundidad del contenedor es de 50 mm; y la altura de instalación es de solo 75 mm. El marco está dotado de una junta especial anticongelamiento resistente a los agentes atmosféricos: una protección a prueba de filtraciones y de olores. El marco se fija cementándolo a nivel del pavimento. Posteriormente el contenedor se puede rellenar e insertar en el marco. Para el montaje, la tapa se fija al marco a través de tornillos de apriete. La apertura es facilitada por un pistón de gas que permite que el procedimiento de inspección sea efectuado por una sola persona. La seguridad está garantizada por un dispositivo de protección que impide el cierre inesperado de la tapa.

El relleno del contenedor se puede realizar con pavimento en piedra, azulejos, cemento, resina, granito, madera, pavimento duro u otros materiales.

| Artículo | Medidas del marco exterior | Medidas de la luz libre |
|---|---|---|
| MA-GBZ-600600E75 | 700 x 724 mm | 600 x 600 mm |
| MA-GBZ-800800E75 | 900 x 924 mm | 800 x 800 mm |
| MA-GBZ-10001000E75 | 1100 x 1124 mm | 1000 x 1000 mm |

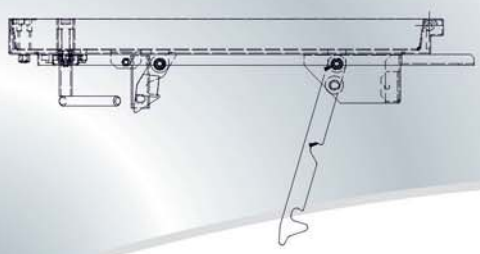

### Ventajas de nuestro sistema

- Junta anticongelamiento y a prueba de agentes atmosféricos
- Con ganchos de anclaje para un agarre seguro
- Una vez instalada es casi invisible
- Profundidad del contenedor 50 mm
- Con vigas de refuerzo adicionales
- Apertura asistida con dispositivo de seguridad contra cierres inesperados
- Apertura desde el exterior y también desde el interior

**Carga:** hasta Clase B125 según norma EN 124 ver tabla pag. 41.

**Materiales:** marco y contenedor en acero inoxidable de espesor 2,5 mm.

**Areas de aplicación:** para conductos en pavimentos ya sea para interiores que para exteriores, donde se requieren altos estándares de calidad.

**Ejecución especial:** producción de dimensiones especiales según las necesidades del cliente.

**Campo de aplicación:** para inspecciones que deben ser abiertas frecuentemente o sin algún esfuerzo.

**Apertura:** Cada tapa de inspección para pavimentos FF está dotada de una llave de apriete/alzamiento, y de un manual de instrucciones.

# TAPA DE INSPECCION PARA SUELOS SISTEMA MA-BS

MasterLine

## Acero Inoxidable / Apertura asistida / Resistente al Fuego EI 90

MA-BS EI 90

### Descripción del producto

La tapa de inspección para pavimento Sistema MA-BS está elaborada en acero inoxidable de espesor 2,5 mm. La profundidad del contenedor es de 50 mm; y la altura de instalación es de solo 75 mm. El marco está dotado de una junta especial anticongelamiento y resistente a los agentes atmosféricos: una protección a prueba de filtraciones y de olores. El marco se fija cementándolo a nivel del pavimento. El contenedor se rellena sucesivamente. La apertura de la tapa es facilitada por dos pistones de gas, que permiten que el procedimento de inspección sea efectuado por una sola persona. La seguridad está garantizada por un dispositivo de protección que impide el cierre inesperado de la tapa. La tapa se abre desde el exterior.

El relleno del contenedor se puede realizar con pavimento en piedra, azulejos, cemento, resina, granito, madera, pavimento duro u otros materiales.

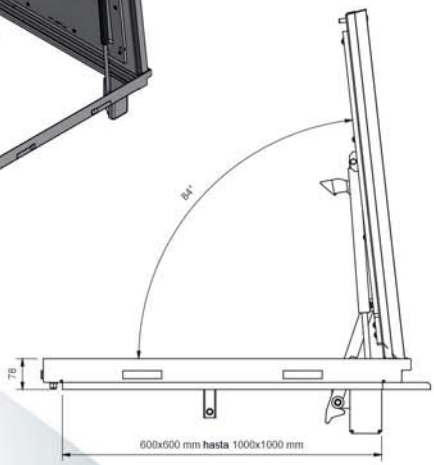


**Carga:** hasta Clase B125 según norma EN 124 ver tabla pag. 41.

**Materiales:**
marco y contenedor en acero inoxidable de espesor 2,5 mm.

**Areas de aplicación:**
para conductos en pavimentos ya sea para interiores que para exteriores, donde se requieren altos estándares de calidad.

| Artículo | Medidas del marco exterior | Medidas de la luz libre |
|---|---|---|
| MA-BS-600600E75 | 701 x 724 mm | 600 x 600 mm |
| MA-BS-800800E75 | 901 x 924 mm | 800 x 800 mm |
| MA-BS-10001000E75 | 1101 x 1124 mm | 1000 x 1000 mm |

**Ejecucion especial:**
producción de dimensiones especiales según las necesidades del cliente.

**Campo de applicacion:** para inspecciones que deben ser abiertas frecuentemente o sin algún esfuerzo. Especialmente indicado en caso de mantenimento ordinario de piscinas.

**Apertura:** Cada tapa FF está dotada de una llave de apriete/alzamiento, y de un manual de instrucciones.

**Montaje:**
La instalación debe ser realizada por un profesional del sector, respetando las instrucciones de montaje de nuestro manual.

### Ventajas de nuestro sistema

- Junta anticongelamiento y a prueba de agentes atmosféricos
- Con ganchos de anclaje para un agarre seguro
- Una vez instalada es casi invisible
- Profundidad del contenedor 50 mm
- Con vigas de refuerzo adicionales
- Apertura asistida con dispositivo de seguridad contra cierres inesperados

producimos soluciones
FF Systems España
Sistemas de Inspección

# TAPA DE INSPECCION PARA SUELOS SISTEMA MA-BSZ

MasterLine

## Acero Inoxidable / Apertura asistida / Cierre centralizado / Resistente al Fuego EI 90

### Descripción del producto

La tapa de inspección para pavimento Sistema MA-BSZ está elaborada en acero inoxidable de espesor 2,5 mm. La profundidad del contenedor es de 50 mm; y la altura de instalación es de solo 75 mm. El marco está dotado de una junta especial anticongelamiento y resistente a los agentes atmosféricos: una protección a prueba de filtraciones y de olores. El marco se fija cementándolo a nivel del pavimento. El contenedor se rellena sucesivamente. La apertura de la tapa es facilitada por dos pistones de gas, que permiten que el procedimento de inspección sea efectuado por una sola persona. La seguridad está garantizada por un dispositivo de protección que impide el cierre inesperado de la tapa. La tapa se puede abrir desde el exterior o desde el interior.

El relleno del contenedor se puede realizar con pavimento en piedra, azulejos, cemento, resina, granito, madera, pavimento duro u otros materiales.

MA-BSZ EI 90

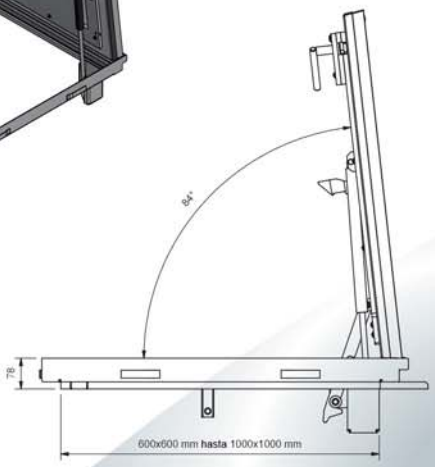

**Carga:** hasta Clase B125 según la norma EN 124, ver tabla pag. 41.

**Materiales:**
marco y contenedor en acero inoxidable de espesor 2,5 mm.

**Areas de aplicación:**
para conductos en pavimentos ya sea para interiores que para exteriores, donde se requieren altos estándares der calidad.

| Artículo | Medidas del marco exterior | Medidas de la luz libre |
|---|---|---|
| MA-BSZ-600600E75 | 701 x 724 mm | 600 x 600 mm |
| MA-BSZ-800800E75 | 901 x 924 mm | 800 x 800 mm |
| MA-BSZ-10001000E75 | 1101 x 1124 mm | 1000 x 1000 mm |

### Ventajas de nuestro sistema

- Junta anticongelamiento y a prueba de agentes atmosféricos
- Con ganchos de anclaje para un agarre seguro
- Una vez instalada es casi invisible
- Profundidad del contenedor 50 mm
- Con vigas de refuerzo adicionales
- Apertura asistida con dispositivo de seguridad contra cierres inesperados

**Ejecucion especial:**
producción de dimensiones especiales según las necesidades del cliente.

**Campo de applicacion:** para inspecciones que deben ser abiertas frecuentemente o sin algún esfuerzo. Especialmente indicado en caso de mantenimento ordinario de piscinas.

**Apertura:** Cada tapa FF está dotada de una llave de apriete/alzamiento, y de un manual de instrucciones.

**Montaje:**
La instalación debe ser realizada por un profesional del sector, respetando las instrucciones de montaje de nuestro manual.

producimos soluciones
FF Systems España
Sistemas de Inspección

# TAPA DE INSPECCION PARA SUELOS SISTEMA MA-WB

MasterLine

## Acero Inoxidable / Apertura asistida / Transitable / Impermeable

MA-WB

### Descripción del producto

La tapa de inspección para pavimento Sistema MA-WB está elaborada en acero inoxidable de espesor 5 mm. El marco está dotado de una junta especial anticongelamiento y resistente a los agentes atmosféricos: una protección a prueba de filtraciones y de olores. El marco se fija cementándolo a nivel del pavimento. Para fijar el contenedor de acero inoxidable se utiliza un cierre de tornillo con capuchón de cobre para mayor protección. La apertura de la tapa es facilitada por dos pistones de gas, que permiten que el procedimento de inspección sea efectuado por una sola persona. La seguridad está garantizada por un dispositivo de protección que impide el cierre inesperado de la tapa. La altura de instalación es de 220 mm.

**Carga:**
Versión 1 Strong Clase B125 según norma EN 124

Versión 2 Ultra Strong Clase D400 según norma EN 124

Ver tabla pag. 41

**Materiales:** marco en acero inoxidable de 5 mm y contenedor en acero inoxidable del 6 mm.

| Artículo | Medidas del marco exterior | Medidas de la luz libre |
|---|---|---|
| MA-WB-800800E2-D | 950 x 950 mm | 800 x 800 mm |
| MA-WB-10001000E2-D | 1150 x 1150 mm | 1000 x 1000 mm |

**NOVEDAD: también disponibile en acero galvanizado**

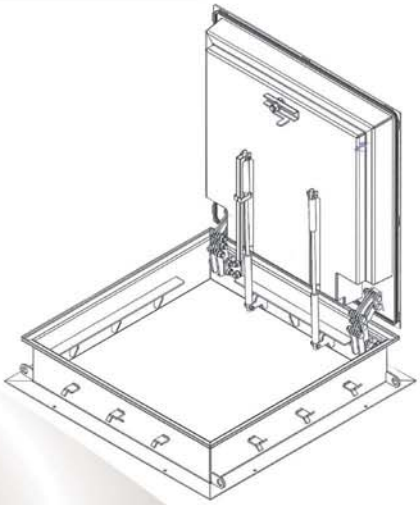

**Areas de aplicación:** para conductos en pavimentos ya sea para interiores que para exteriores, donde se requieren altos estándares de calidad. Para tapas que se abren frecuentemente y sin ningún esfuerzo. Especialmente indicada en caso de mantenimiento ordinario.

**Junta:**
junta intercambiable para protección contra insectos y agentes atmosféricos. Instalada en la parte inferior de la tapa.

**Cierre:**
cierre de tornillo con capuchón de cobre.

**Ejecucion especial:** producción de dimensiones especiales según las necesidades del cliente.

**Apertura:** Cada tapa FF está dotada de una llave de apriete/alzamiento, y de un manual de instrucciones.

**Montaje:**
La instalación debe ser realizada por un profesional del sector, respetando las instrucciones de montaje de nuestro manual.

**Opciones:**

**Dispositivo de cobre**
para inserción de cilindro

**Cerradura de cilindro**
con cilindro de seguridad (de 41,5 mm).
Para inserción en el dispositivo de cobre según indicaciones LKA
Para inserción en el inserto de cobre según indicaciones LKA

**Nota:**
Las tapas de inspección transitables pueden ser utilizadas exclusivamente en zonas de tráfico restringido con velocidad reducida.

### Ventajas de nuestro sistema

- Junta anticongelamiento y a prueba de agentes atmosféricos
- Con ganchos de anclaje para un agarre seguro
- Una vez instalada es casi invisible
- Profundidad del contenedor 50 mm
- Con vigas de refuerzo adicionales
- Apertura asistida con dispositivo de seguridad contra cierres inesperados

producimos soluciones
FF Systems España
Sistemas de Inspección

RibbedLine

*producimos soluciones*

# FF Systems España

Sistemas de Inspección

# TAPA DE INSPECCION PARA SUELOS SISTEMA MA-WT

MasterLine

## Acero Inoxidable / Apertura asistida / Transitable / Impermeable

MA-WT

### Descripción del producto

La tapa de inspección para pavimento Sistema MA-WT está elaborada con un marco en acero inoxidable de espesor 5 mm. El marco está dotado de una junta especial anticongelamiento y resistente a los agentes atmosféricos: una protección a prueba de filtraciones y de olores. El marco se fija cementándolo a nivel del pavimento. La placa de latón estriada en acero inoxidable se fija por medio de un cierre de tornillo, con capuchón protectivo de cobre. La apertura es facilitada por pistones de gas que permiten que el procedimento de inspección sea efectuado por una sola persona. La seguridad está garantizada por un dispositivo de protección que impide el cierre inesperado de la tapa. La altura de instalación es de solo 220 mm. No se corroe.

**Carga:**
Versión 1 Strong Clase B125 según norma EN 124

Versión 2 Ultra Strong Clase D400 según norma EN 124

Ver tabla pag. 41

**Materiales:** marco en acero inoxidable de espesor 5 mm y placa estriada de lámina de acero inoxidable de 6/7,5 mm.

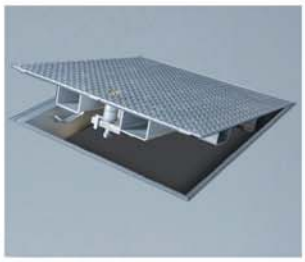

| Artículo | Medidas del marco exterior | Medidas de la luz libre |
|---|---|---|
| MA-WT-600600E2-D | 750 x 750 mm | 600 x 600 mm |
| MA-WT-800800E2-D | 950 x 950 mm | 800 x 800 mm |
| MA-WT-10001000E2-D | 1150 x 1150 mm | 1000 x 1000 mm |
| MA-WT-12001200E2-D | 1350 x 1350 mm | 1200 x 1200 mm |

**NOVEDAD: también disponibile en acero galvanizado**

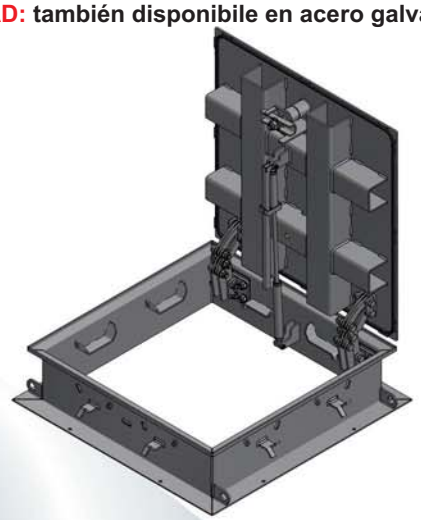

**Areas de aplicación:** para conductos en pavimentos ya sea para interiores que para exteriores, donde se requieren altos estándares de calidad. Para tapas que se abren frecuentemente y sin ningún esfuerzo. Especialmente indicada en caso de mantenimiento ordinario.

**Junta:**
junta intercambiable para protección contra insectos y agentes atmosféricos. Instalada en la parte inferior de la tapa.

**Cierre:**
cierre de tornillo con capuchón de cobre.

**Ejecucion especial:** producción de dimensiones especiales según las necesidades del cliente.

**Apertura:** Cada tapa FF está dotada de una llave de apriete/alzamiento, y de un manual de instrucciones.

**Montaje:**
La instalación debe ser realizada por un profesional del sector, respetando las instrucciones de montaje de nuestro manual.

**Opciones:**

**Dispositivo de cobre**
para inserción de cilindro

**Cerradura de cilindro**
con cilindro de seguridad (de 41,5 mm).
Para inserción en el dispositivo de cobre según indicaciones LKA

**Aislamiento Térmico 3**
30 mm de aislamiento con espuma de poliuretano sobre la tapa, protegida con una lámina de 1 mm.

**Nota:**
Las tapas de inspección transitables pueden ser utilizadas exclusivamente en zonas de tráfico restringido con velocidad reducida.

### Ventajas de nuestro sistema

- Junta anticongelamiento y a prueba de agentes atmosféricos
- Con ganchos de anclaje para un agarre seguro
- Una vez instalada es casi invisible
- Profundidad del contenedor 50 mm
- Con vigas de refuerzo adicionales
- Apertura asistida con dispositivo de seguridad contra cierres inesperados

producimos soluciones
FF Systems España
Sistemas de Inspección

# TAPA DE INSPECCION PARA SUELOS SISTEMA MA-GTR

RibbedLine

## Acero Inoxidable / Con placa estriada / Apertura asistida

MA-GTR

### Descripción del producto

La tapa de inspección para pavimento Sistema MA-GTR está elaborada con un marco en acero inoxidable de espesor 2,5 mm. El marco está dotado de una junta especial anticongelamiento y resistente a los agentes atmosféricos: una protección a prueba de filtraciones y de olores. El marco se fija cementándolo a nivel del pavimento. La placa de latón estriada en acero inoxidable se fija sobre dos ángulos.

La apertura es facilitada por un pistón de gas que permite que el procedimento de inspección sea efectuado por una sola persona. La seguridad está garantizada por un dispositivo de protección que impide el cierre inesperado de la tapa.

La altura de instalación es de solo 75 mm. Completamente inoxidable.

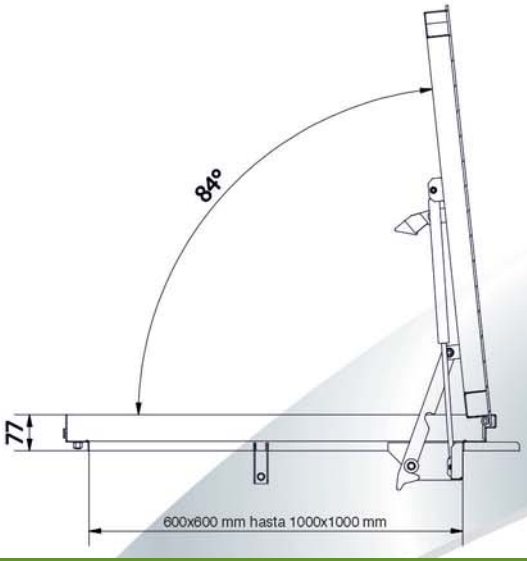


| Artículo | Medidas del marco exterior | Medidas de la luz libre |
|---|---|---|
| MA-GTR-600600E75 | 700 x 721 mm | 600 x 600 mm |
| MA-GTR-800800E75 | 900 x 921 mm | 800 x 800 mm |
| MA-GTR-10001000E75 | 1100 x 1121 mm | 1000 x 1000 mm |

### Ventajas de nuestro sistema

- Con lámina estriada de acero inoxidable
- Junta anticongelamiento y a prueba de agentes atmosféricos
- Con ganchos de anclaje para un agarre seguro
- Con vigas de refuerzo adicionales
- Apertura asistida con dispositivo de seguridad contra cierres inesperados
- Completamente inoxidable

**Carga:** Clase A15 según norma EN 124

**Materiales:** marco en acero inoxidable de espesor 2,5 mm y placa de lámina estriada en acero inoxidable de 3/5 mm.

**Areas de aplicación:** para conductos en pavimentos ya sea para interiores que para exteriores, donde se requieren altos estándares de calidad.

**Ejecucion especial:** producción de dimensiones especiales según las necesidades del cliente.

**Campo de aplicación:** para inspecciones que deben ser abiertas frecuentemente o sin algún esfuerzo. Especialmente indicado para mantenimientos ordinarios.

**Apertura:** Cada tapa de inspección para pavimentos FF está dotada de una llave de apriete/alzamiento, y de un manual de instrucciones.

producimos soluciones

FF Systems España

Sistemas de Inspección

# TAPA DE INSPECCION PARA SUELOS SISTEMA PRO-RI

Ribbed Line

## Aluminio con placa estriada

PRO-RI

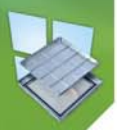

### Descripción del producto

La tapa de inspección para pavimento Sistema PRO-RI está elaborada en aluminio. El marco está dotado de una junta especial doble, con función anticongelamiento resistente a los agentes atmosféricos. La tapa, de lámina estriada antideslisante, es transitable. El marco se fija cementándolo a nivel del pavimento.
Para el montaje, la tapa se fija al marco a través de tornillos de apriete y se puede remover por medio de la llave de alzamiento en dotación.

**Carga:** Clase A15 según norma EN 124

**Materiales:** el marco está compuesto por un perfil angular y una tapa de 3/5 mm de latón estriado.

**Areas de aplicación:** para conductos en pavimentos ya sea para interiores que para exteriores, donde se requieren altos estándares de calidad.

**Para facilitar la remoción de la tapa aconsejamos nuestra llave comfort.**

**NUEVO: Ahora también disponible con tapa doble o multiple, para conductos**

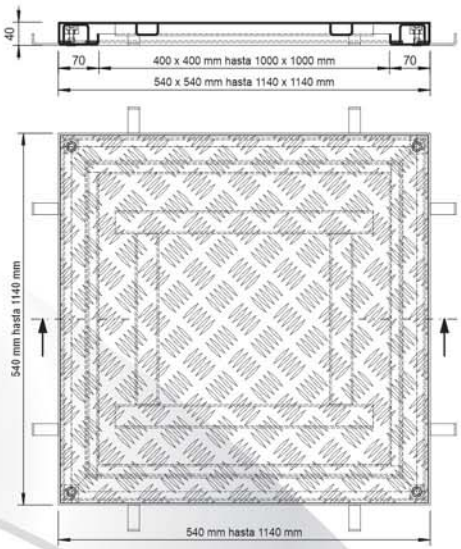


| | Artículo | Medidas del marco exterior | Medidas de la luz libre |
|---|---|---|---|
| Profundidad 40 mm | PRO-RI-400400AL40 | 540 x 540 mm | 400 x 400 mm |
| | PRO-RI-500500AL40 | 640 x 640 mm | 500 x 500 mm |
| | PRO-RI-600600AL40 | 740 x 740 mm | 600 x 600 mm |
| | PRO-RI-700700AL40 | 840 x 840 mm | 700 x 700 mm |
| | PRO-RI-800800AL40 | 940 x 940 mm | 800 x 800 mm |
| | PRO-RI-900900AL40 | 1040 x 1040 mm | 900 x 900 mm |
| | PRO-RI-10001000AL40 | 1140 x 1140 mm | 1000 x 1000 mm |

### Apertura:

Cada tapa de inspección para pavimentos FF está dotada de una llave de apriete/ alzamiento, y de un manual de instrucciones. El contenedor está fijado al marco a través de tornillos de anclaje.

### Ventajas de nuestro sistema

- Con ganchos de anclaje para un agarre seguro
- Con tapa ras de suelo, de lámina estriada
- El marco incorporado tiene una altura de 40 mm
- Con doble junta perimetral anticongelamento y resistente a los agentes atmosféricos
- Es posible la producción de medidas especiales sobre pedido

producimos soluciones

FF Systems España

Sistemas de Inspección

# TAPA DE INSPECCION PARA SUELOS SISTEMA PRO+TR

ProfessionalLine+

## Acero Galvanizado / Acero inoxidable

PRO+ TR

### Descripción del producto

La tapa de inspección para pavimento Sistema PRO+TR está elaborada en Acero Galvanizado. El marco está dotado de una junta especial anticongelamiento y resistente a los agentes atmosféricos: una protección a prueba de filtraciones y de olores. La tapa, de Acero Galvanizado o de acero inoxidable, es transitable y antideslisante. El marco se fija cementándolo a nivel del pavimento y la tapa se puede insertar sucesivamente. El montaje de la tapa se lleva a cabo por medio de cuatro u ocho pernos colocados por delante; la llave de alzamiento en dotación permite la remoción de la misma.

**Carga:** hasta Clase C250 según norma EN 124. Ver tabla página 41.

### Materiales:

El marco está compuesto por perfiles angulares de 2 mm en Acero Galvanizado o en acero inoxidable. La tapa es de lámina de acero inoxidable antideslisante.

### Areas de aplicación:

para conductos en pavimentos ya sea para interiores que para exteriores.

**Para facilitar la remoción de la tapa aconsejamos nuestra llave comfort.**

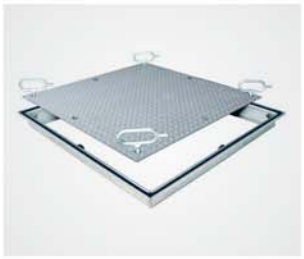

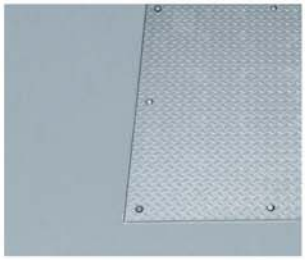

| | Artículo | Medidas del marco exterior | Medidas de la luz libre |
|---|---|---|---|
| H: 60 mm | PRO+TR-500500E60 | 605 x 605 mm | 500 x 500 mm |
| | PRO+TR-600600E60 | 705 x 705 mm | 600 x 600 mm |
| | PRO+TR-800800E60 | 905 x 905 mm | 800 x 800 mm |
| | PRO+TR-10001000E60 | 1105 x 1105 mm | 1000 x 1000 mm |

### Apertura:

Cada tapa FF está dotada de una llave de apriete/ alzamiento, y de un manual de instrucciones. El contenedor está fijado al marco a través de tornillos de anclaje.

### Montaje:

La instalación debe ser realizada por un profesional del sector, respetando las instrucciones de montaje de nuestro manual. Los sistemas con juntas especiales deben ser instalados teniendo en consideración que tales juntas deben adherir en modo preciso y estrecho al perfil del marco.

### Carga:

por medio de un refuerzo transversal colocado debajo de la tapa, se alcanza una carga relativa de 125 kN, o, de 250 kN.

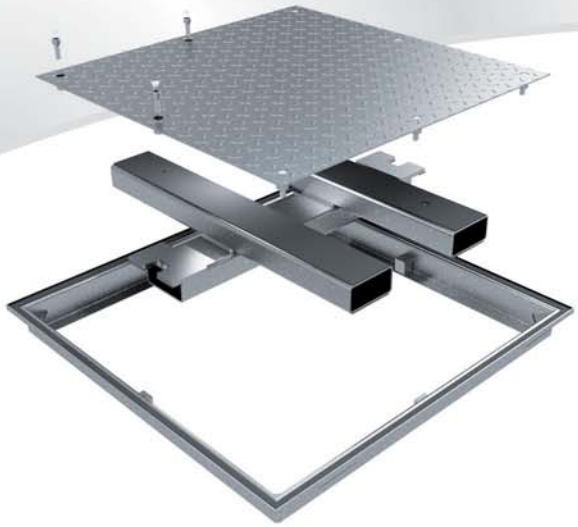

### Ventajas de nuestro sistema

- Con ganchos de anclaje para un agarre seguro
- Tapa a ras del suelo y placa estriada antideslizante en acero galvanizado o acero inoxidable
- El marco tiene una altura de 60 mm
- Con vigas de refuerzo adicionales para carga hasta 250 kN
- Con doble junta perimetral anticongelamento y resistente a los agentes atmosféricos

producimos soluciones

FF Systems España

Sistemas de Inspección

# TAPA DE INSPECCION PARA SUELOS SISTEMA ECO-RIWA

RibbedLine

## Aluminio / Placa estriada

ECO-RIWA

### Descripción del producto

La tapa de inspección para pavimento Sistema ECO-RIWA está elaborada en aluminio. El marco está dotado de una junta especial anticongelamiento y resistente a los agentes atmosféricos. La tapa, de latón estriado antideslisante, es transitable. El marco se fija cementándolo a nivel del pavimento quedando en relieve con respecto al pavimento. La tapa se inserta sucesivamente. La tapa se fija al marco a través de tornillos de apriete y se puede remover por medio de la llave de alzamiento en dotación.

**Carga:** Clase A15 según norma EN 124

**Materiales:**

- El marco está compuesto por un perfil angular de 2 mm.
- Tapa de latón de aluminio estriado de espesor 3/5 mm.

**Areas de aplicación:** Tapa en relieve para conductos sobre suelo, sea para interiores que para exteriores.

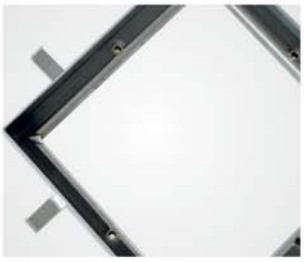

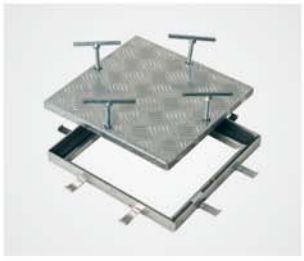

| | Artículo | Medidas del marco exterior | Medidas de la luz libre |
|---|---|---|---|
| Profundidad 50 mm | ECO-RIWA-300300AL50 | 375 x 375 mm | 300 x 300 mm |
| | ECO-RIWA-400400AL50 | 475 x 475 mm | 400 x 400 mm |
| | ECO-RIWA-500500AL50 | 575 x 575 mm | 500 x 500 mm |
| | ECO-RIWA-600600AL50 | 675 x 675 mm | 600 x 600 mm |
| | ECO-RIWA-700700AL50 | 775 x 775 mm | 700 x 700 mm |
| | ECO-RIWA-800800AL50 | 875 x 875 mm | 800 x 800 mm |
| | ECO-RIWA-900900AL50 | 975 x 975 mm | 900 x 900 mm |
| | ECO-RIWA-10001000AL50 | 1075 x 1075 mm | 1000 x 1000 mm |

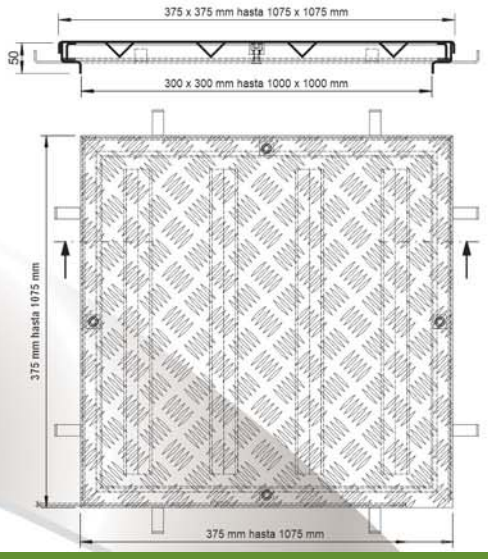


### Apertura:

Cada tapa de inspección para pavimentos FF está dotada de una llave de apriete/ alzamiento, y de un manual de instrucciones. El contenedor está fijado al marco a través de tornillos de anclaje.

### Ventajas de nuestro sistema

- Con ganchos de anclaje por las dos caras
- Tapa en relieve, con lámina de acero estriada antideslisante
- El marco incorporado tiene una altura de solo 50 mm
- Con junta perimetral anticongelamento resistente a agentes atmosféricos
- Es posible la producción de medidas especiales sobre pedido

producimos soluciones

FF Systems España

Sistemas de Inspección

# TAPA DE INSPECCION PARA SUELOS SISTEMA SA3-TR

RibbedLine

## Acero inoxidable / Aluminio – con placa estriada blindada

**Campo de aplicación:** en pozos de todo tipo:

- Pozos para fuentes
- Pozos para intersecciones de aguas
- Pozos para contenedores de decantación
- Pozos para recuperación de aguas lluvias

**Elaboración:**

Placa de lámina estriada

**Tipo RI:** Placa estriada en aluminio

**Tipo TR:** Placa estriada en acero inoxidable

**Carga:** Clase A15 según norma EN 124

SA3-RI/TR

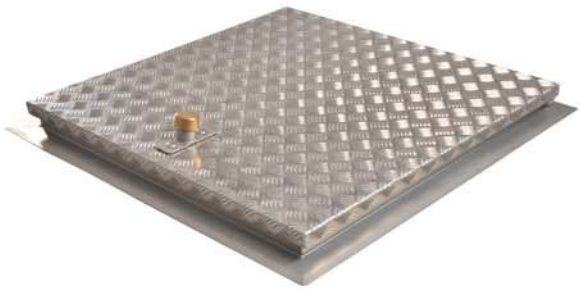

**Kit de accesorios:**

- Junta exterior con tacos
- Predisposición para cerradura de cilindro
- Manija para apertura desde el interior

**Junta:**

Todas las tapas tienen sobre el marco una junta circular sostituible resistente a los agentes atmosféricos.

**Tapa:**

- Cubierta en lámina estridada de 4 mm
- Dispositivo de bloqueo interno contra cierres inesperados
- Pistón hidraúlico para apertura asistida y bisagras ocultas superesistentes
- Cierre automático con tapón en cobre ovalado
- Apertura de la cubierta hasta 100 grados aproximádamente, por medio de llave

**Marco:** Tipo ES 1: elaborado con perfil de acero inoxidable provisto de aletas perforadas. Los tacos para la instalación sobre cemento, ò, los ganchos para fijar el marco durante la cementada de la base de apoyo, son en dotación.

| | Artículo | Dimensión Nominal | Dimensión de la luz libre | Dimensión del marco exterior |
|---|---|---|---|---|
| Tipo RI | **Aluminio** | | | |
| | SA3-RI-600600AL | 600 mm | 570 x 570 mm | 726 x 726 mm |
| | SA3-RI-800800AL | 800 mm | 770 x 770 mm | 926 x 926 mm |
| | SA3-RI-10001000AL | 1000 mm | 970 x 970 mm | 1126 x 1126 mm |
| | SA3-RI-12001200AL | 1200 mm | 1170 x 1170 mm | 1326 x 1326 mm |
| Tipo TR | **Acero inoxidable** | | | |
| | SA3-TR-600600E | 600 mm | 570 x 570 mm | 726 x 726 mm |
| | SA3-TR-800800E | 800 mm | 770 x 770 mm | 926 x 926 mm |
| | SA3-TR-10001000E | 1000 mm | 970 x 970 mm | 1126 x 1126 mm |
| | SA3-TR-12001200E | 1200 mm | 1170 x 1170 mm | 1326 x 1326 mm |

**Medidas especiale sobre pedido!**

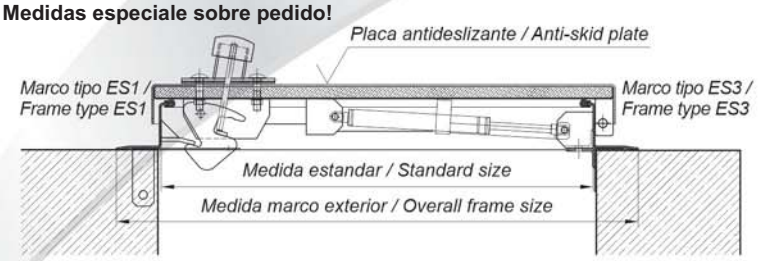


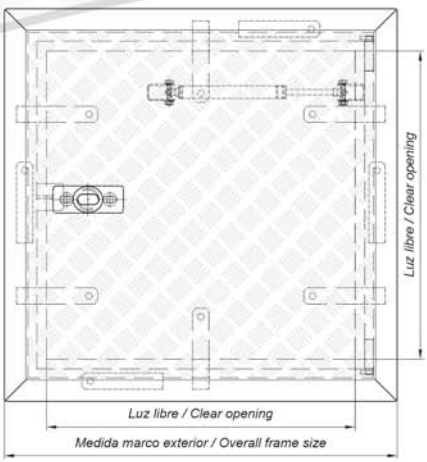


producimos soluciones

FF Systems España

Sistemas de Inspección

SHAFT Line

*producimos soluciones*

# FF Systems España

Sistemas de Inspección

# TAPA DE INSPECCION
# PARA PAVIMENTO IMPERMEABLE CUADRADA SA1

**Ejecución:**

**Tipo A:** sin aislamiento térmico
**Tipo B:** con aislamiento térmico
**Tipo C:** con exhalador, sin aislamiento térmico
**Tipo D:** con exhalador, con aislamento térmico

**Campo de aplicación:** en pozos de todo tipo

- Pozos para fuentes
- Pozos para intersecciones de aguas
- Pozos para contenedores de decantación
- Pozos para recuperación de aguas lluvias

**Superficie lacada con perlas de vidrio**

SA1

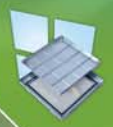

**Tapa:**

- Cubierta en acero inoxidable de 2 mm con realce central
- Dispositivo de bloqueo interno para evitar el cierre inesperado
- Pistón hidraúlico para apertura asistida y bisagras ocultas superesistentes
- Cierre automático con tapón en cobre ovalado
- Apertura de la cubierta hasta 100 grados aproximádamente, por medio de llave

**Marco:** elaborado con perfil de acero inoxidable provisto de aletas perforadas. Los tacos para la instalación sobre cemento, ò, los ganchos para fijar el marco durante la cementada de la base de apoyo, son en dotación.

**Kit de accesorios:**

- Junta exterior con tacos
- Predisposición para cerradura de cilindro
- Manija para apertura desde el interior

**Junta:**

Todas las tapas tienen sobre el marco una junta circular sostituible y resistente a los agentes atmosféricos.

| | Artículo | Material | Dimensión Nominal | Dimensión de la luz libre | Dimensión del marco exterior |
|---|---|---|---|---|---|
| Tipo A | SA1-600600A | 1.4301 / 1.4571 | 600 mm | 570 x 570 mm | 726 x 726 mm |
| | SA1-800800A | 1.4301 / 1.4571 | 800 mm | 770 x 770 mm | 926 x 926 mm |
| | SA1-10001000A | 1.4301 / 1.4571 | 1000 mm | 970 x 970 mm | 1126 x 1126 mm |
| | SA1-12001200A | 1.4301 / 1.4571 | 1200 mm | 1170 x 1170 mm | 1326 x 1326 mm |
| Tipo B | SA1-600600B | 1.4301 / 1.4571 | 600 mm | 570 x 570 mm | 726 x 726 mm |
| | SA1-800800B | 1.4301 / 1.4571 | 800 mm | 770 x 770 mm | 926 x 926 mm |
| | SA1-10001000B | 1.4301 / 1.4571 | 1000 mm | 970 x 970 mm | 1126 x 1126 mm |
| | SA1-12001200B | 1.4301 / 1.4571 | 1200 mm | 1170 x 1170 mm | 1326 x 1326 mm |
| Tipo C | SA1-600600C | 1.4301 / 1.4571 | 600 mm | 570 x 570 mm | 726 x 726 mm |
| | SA1-800800C | 1.4301 / 1.4571 | 800 mm | 770 x 770 mm | 926 x 926 mm |
| | SA1-10001000C | 1.4301 / 1.4571 | 1000 mm | 970 x 970 mm | 1126 x 1126 mm |
| | SA1-12001200C | 1.4301 / 1.4571 | 1200 mm | 1170 x 1170 mm | 1326 x 1326 mm |
| Tipo D | SA1-600600D | 1.4301 / 1.4571 | 600 mm | 570 x 570 mm | 726 x 726 mm |
| | SA1-800800D | 1.4301 / 1.4571 | 800 mm | 770 x 770 mm | 926 x 926 mm |
| | SA1-10001000D | 1.4301 / 1.4571 | 1000 mm | 970 x 970 mm | 1126 x 1126 mm |
| | SA1-12001200D | 1.4301 / 1.4571 | 1200 mm | 1170 x 1170 mm | 1326 x 1326 mm |

**Medidas especiale sobre pedido!**

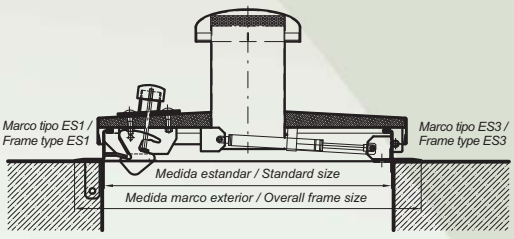

# TAPA DE INSPECCION
# PARA PAVIMENTO IMPERMEABLE REDONDA SA2

**Ejecución:**

**Tipo RA:** sin aislamiento térmico
**Tipo RB:** con aislamiento térmico
**Tipo RC:** con exhalador, sin aislamiento térmico
**Tipo RD:** con exhalador, con aislamento térmico

**Campo de aplicación:** en pozos de todo tipo

- Pozos para fuentes
- Pozos para intersecciones de aguas
- Pozos para contenedores de decantación
- Pozos para recuperación de aguas lluvias

Superficie lacada con perlas de vidrio

SA2

**Tapa:**

- Cubierta en acero inoxidable 2 mm con realce central
- Dispositivo de bloqueo interno para evitar el cierre inesperado
- Pistón hidraúlico para apertura asistida y bisagras ocultas superesistentes
- Cierre automático con tapón en cobre ovalado
- Apertura de la cubierta hasta 100 grados aproximádamente, por medio de llave

**Marco:** Tipo ES 1: elaborado con perfil de acero inoxidable provisto de aletas perforadas. Los tacos para la instalación sobre cemento, ò, los ganchos para fijar el marco durante la cementada de la base de apoyo, son en dotación.

**Kit de accesorios:**

- Junta exterior con tacos
- Predisposición para cerradura de cilindro
- Manija para apertura desde el interior

**Junta:**

Todas las tapas tienen sobre el marco una junta circular sostituible y resistente a los agentes atmosféricos.

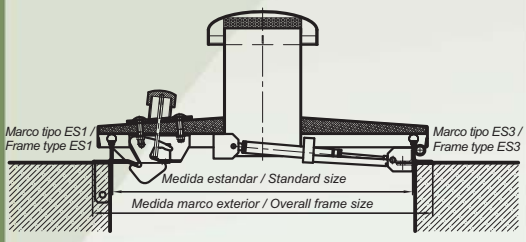


| | Artículo | Material | Dimensión Nominal | Dimensión de la luz libre | Dimensión del marco exterior |
|---|---|---|---|---|---|
| Tipo RA | SA2-600RA | 1.4301 / 1.4571 | 620 mm | 620 mm | 700 mm |
| | SA2-800RA | 1.4301 / 1.4571 | 800 mm | 800 mm | 880 mm |
| | SA2-1000RA | 1.4301 / 1.4571 | 1000 mm | 1000 mm | 1080 mm |
| | SA2-1200RA | 1.4301 / 1.4571 | 1200 mm | 1200 mm | 1280 mm |
| Tipo RB | SA2-600RB | 1.4301 / 1.4571 | 620 mm | 620 mm | 700 mm |
| | SA2-800RB | 1.4301 / 1.4571 | 800 mm | 800 mm | 880 mm |
| | SA2-1000RB | 1.4301 / 1.4571 | 1000 mm | 1000 mm | 1080 mm |
| | SA2-1200RB | 1.4301 / 1.4571 | 1200 mm | 1200 mm | 1280 mm |
| Tipo RC | SA2-600RC | 1.4301 / 1.4571 | 620 mm | 620 mm | 700 mm |
| | SA2-800RC | 1.4301 / 1.4571 | 800 mm | 800 mm | 880 mm |
| | SA2-1000RC | 1.4301 / 1.4571 | 1000 mm | 1000 mm | 1080 mm |
| | SA2-1200RC | 1.4301 / 1.4571 | 1200 mm | 1200 mm | 1280 mm |
| Tipo RD | SA2-600RD | 1.4301 / 1.4571 | 620 mm | 620 mm | 700 mm |
| | SA2-800RD | 1.4301 / 1.4571 | 800 mm | 800 mm | 880 mm |
| | SA2-1000RD | 1.4301 / 1.4571 | 1000 mm | 1000 mm | 1080 mm |
| | SA2-1200RD | 1.4301 / 1.4571 | 1200 mm | 1200 mm | 1280 mm |

**Medidas especiale sobre pedido!**

producimos soluciones
FF Systems España
Sistemas de Inspección

# TAPA DE INSPECCION
# PARA PAVIMENTO IMPERMEABLE BLINDADA CUADRADA SA3

**Ejecución:**

**Tipo E:** sin aislamiento térmico
**Tipo F:** con aislamiento térmico
**Tipo G:** con exhalador, sin aislamiento térmico
**Tipo H:** con exhalador, con aislamento térmico

**Campo de aplicación:** en pozos de todo tipo

- Pozos para fuentes
- Pozos para intersecciones de aguas
- Pozos para contenedores de decantación
- Pozos para recuperación de aguas lluvias

Superficie lacada con perlas de vidrio

SA3

**Tapa:**

- Cubierta en acero inoxidable de 4 mm
- Dispositivo de bloqueo interno para evitar el cierre inesperado
- Pistón hidraúlico para apertura asistida y bisagras ocultas superesistentes
- Cierre automático con tapón en cobre ovalado
- Apertura de la cubierta hasta 100 grados aproximádamente por medio de llave.

**Marco:** Tipo ES 1: elaborado con perfil de acero inoxidable provisto de aletas perforadas. Los tacos para la instalación sobre cemento, ò, los ganchos para fijar el marco durante la cementada de la base de apoyo, son en dotación.

**Kit de accesorios:**

- Junta exterior con tacos
- Predisposición para cerradura de cilindro
- Manija para apertura desde el interior

**Junta:**

Todas las tapas tienen sobre el marco una junta circular sostituible y resistente a los agentes atmosféricos.

| | Artículo | Material | Dimensión Nominal | Dimensión de la luz libre | Dimensión del marco exterior |
|---|---|---|---|---|---|
| Tipo E | SA3-600600E | 1.4301 / 1.4571 | 600 mm | 570 x 570 mm | 726 x 726 mm |
| | SA3-800800E | 1.4301 / 1.4571 | 800 mm | 770 x 770 mm | 926 x 926 mm |
| | SA3-10001000E | 1.4301 / 1.4571 | 1000 mm | 970 x 970 mm | 1126 x 1126 mm |
| | SA3-12001200E | 1.4301 / 1.4571 | 1200 mm | 1170 x 1170 mm | 1326 x 1326 mm |
| Tipo F | SA3-600600F | 1.4301 / 1.4571 | 600 mm | 570 x 570 mm | 726 x 726 mm |
| | SA3-800800F | 1.4301 / 1.4571 | 800 mm | 770 x 770 mm | 926 x 926 mm |
| | SA3-10001000F | 1.4301 / 1.4571 | 1000 mm | 970 x 970 mm | 1126 x 1126 mm |
| | SA3-12001200F | 1.4301 / 1.4571 | 1200 mm | 1170 x 1170 mm | 1326 x 1326 mm |
| Tipo G | SA3-600600G | 1.4301 / 1.4571 | 600 mm | 570 x 570 mm | 726 x 726 mm |
| | SA3-800800G | 1.4301 / 1.4571 | 800 mm | 770 x 770 mm | 926 x 926 mm |
| | SA3-10001000G | 1.4301 / 1.4571 | 1000 mm | 970 x 970 mm | 1126 x 1126 mm |
| | SA3-12001200G | 1.4301 / 1.4571 | 1200 mm | 1170 x 1170 mm | 1326 x 1326 mm |
| Tipo H | SA3-600600H | 1.4301 / 1.4571 | 600 mm | 570 x 570 mm | 726 x 726 mm |
| | SA3-800800H | 1.4301 / 1.4571 | 800 mm | 770 x 770 mm | 926 x 926 mm |
| | SA3-10001000H | 1.4301 / 1.4571 | 1000 mm | 970 x 970 mm | 1126 x 1126 mm |
| | SA3-12001200H | 1.4301 / 1.4571 | 1200 mm | 1170 x 1170 mm | 1326 x 1326 mm |

**Medidas especiale sobre pedido!**

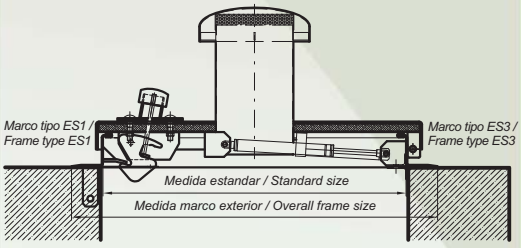

# TAPA DE INSPECCION
# PARA PAVIMENTO IMPERMEABLE BLINDADA REDONDA SA4

**Campo de aplicación:** en pozos de todo tipo

- Pozos para fuentes
- Pozos para intersecciones de aguas
- Pozos para contenedores de decantación
- Pozos para recuperación de aguas lluvias

**Ejecución:**

**Tipo RA:** sin aislamiento térmico
**Tipo RB:** con aislamiento térmico
**Tipo RC:** con exhalador, sin aislamiento térmico
**Tipo RD:** con exhalador, con aislamento térmico

**Superficie lacada con perlas de vidrio**

SA4

**Tapa:**
- Cubierta en acero inoxidable de 4 mm
- Dispositivo de bloqueo interno para evitar el cierre inesperado
- Pistón hidraúlico para apertura asistida y bisagras ocultas superesistentes
- Cierre automático con tapón en cobre ovalado
- Apertura de la cubierta hasta 100 grados aproximádamente, por medio de llave

**Marco:**
Tipo ES 1: elaborado con perfil de acero inoxidable provisto de aletas perforadas. Los tacos para la instalación sobre cemento, ò, los ganchos para fijar el marco durante la cementada de la base de apoyo, son en dotación.

**Kit de accesorios:**
- Junta exterior con tacos
- Predisposición para cerradura de cilindro
- Manija para apertura desde el interior

**Junta:**
Todas las tapas tienen sobre el marco una junta circular sostituible y resistente a los agentes atmosféricos.

| | Artículo | Material | Dimensión Nominal | Dimensión de la luz libre | Dimensión del marco exterior |
|---|---|---|---|---|---|
| Tipo RA | SA4-600RA | 1.4301 / 1.4571 | 620 mm | 620 mm | 700 mm |
| | SA4-800RA | 1.4301 / 1.4571 | 800 mm | 800 mm | 880 mm |
| | SA4-1000RA | 1.4301 / 1.4571 | 1000 mm | 1000 mm | 1080 mm |
| | SA4-1200RA | 1.4301 / 1.4571 | 1200 mm | 1200 mm | 1280 mm |
| Tipo RB | SA4-600RB | 1.4301 / 1.4571 | 620 mm | 620 mm | 700 mm |
| | SA4-800RB | 1.4301 / 1.4571 | 800 mm | 800 mm | 880 mm |
| | SA4-1000RB | 1.4301 / 1.4571 | 1000 mm | 1000 mm | 1080 mm |
| | SA4-1200RB | 1.4301 / 1.4571 | 1200 mm | 1200 mm | 1280 mm |
| Tipo RC | SA4-600RC | 1.4301 / 1.4571 | 620 mm | 620 mm | 700 mm |
| | SA4-800RC | 1.4301 / 1.4571 | 800 mm | 800 mm | 880 mm |
| | SA4-1000RC | 1.4301 / 1.4571 | 1000 mm | 1000 mm | 1080 mm |
| | SA4-1200RC | 1.4301 / 1.4571 | 1200 mm | 1200 mm | 1280 mm |
| Tipo RD | SA4-600RD | 1.4301 / 1.4571 | 620 mm | 620 mm | 700 mm |
| | SA4-800RD | 1.4301 / 1.4571 | 800 mm | 800 mm | 880 mm |
| | SA4-1000RD | 1.4301 / 1.4571 | 1000 mm | 1000 mm | 1080 mm |
| | SA4-1200RD | 1.4301 / 1.4571 | 1200 mm | 1200 mm | 1280 mm |

**Medidas especiale sobre pedido!**

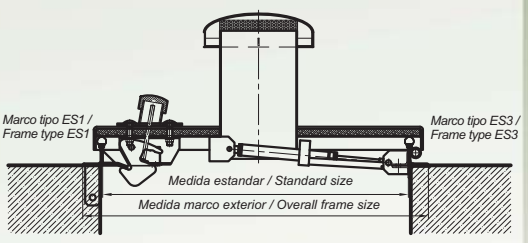


producimos soluciones
FF Systems España
Sistemas de Inspección

# TAPA DE INSPECCION
# PARA PAVIMENTO CUADRADA ANTI-INUNDACION SA5

**Con columna anti-inundación hasta 1 metro de agua**

**Ejecución:**

**Tipo E:** sin aislamiento térmico
**Tipo F:** con aislamiento térmico

**Campo de aplicación:** en pozos de todo tipo

- Pozos para fuentes
- Pozos para intersecciones de aguas
- Pozos para contenedores de decantación
- Pozos para recuperación de aguas lluvias

**Tapa:**

- Cubierta en acero inoxidable de 4 mm
- Superficie lacada con perlas de vidrio
- Dispositivo de bloqueo interno para evitar el cierre inesperado
- Pistón hidraúlico para apertura asistida y bisagras ocultas superesistentes
- Cierre automático con tapón en cobre ovalado
- Apertura de la cubierta hasta 100 grados aproximádamente, por medio de llave

Tipo ES 1: elaborado con perfil de acero inoxidable provisto de aletas perforadas. Los tacos para la instalación sobre cemento, ò, los ganchos para fijar el marco durante la cementada de la base de apoyo, son en dotación.

**Kit de accesorios:**

- Junta exterior con tacos
- Predisposición para cerradura de cilindro
- Manija para apertura desde el interior
- Bloqueo de seguridad antirrobo

**Junta:**

Todas las tapas tiene sobre el marco una junta circular sostituible y resistente a los agentes atmosféricos.

**Particularidades:**

Bloqueo de seguridad blindado.

| | Artículo | Material | Dimensión Nominal | Dimensión de la luz libre | Dimensión del marco exterior |
|---|---|---|---|---|---|
| Tipo E | SA5-600600E | 1.4301 / 1.4571 | 600 mm | 570 x 570 mm | 726 x 726 mm |
| | SA5-800800E | 1.4301 / 1.4571 | 800 mm | 770 x 770 mm | 926 x 926 mm |
| | SA5-10001000E | 1.4301 / 1.4571 | 1000 mm | 970 x 970 mm | 1126 x 1126 mm |
| | SA5-12001200E | 1.4301 / 1.4571 | 1200 mm | 1170 x 1170 mm | 1326 x 1326 mm |
| Tipo F | SA5-600600F | 1.4301 / 1.4571 | 600 mm | 570 x 570 mm | 726 x 726 mm |
| | SA5-800800F | 1.4301 / 1.4571 | 800 mm | 770 x 770 mm | 926 x 926 mm |
| | SA5-10001000F | 1.4301 / 1.4571 | 1000 mm | 970 x 970 mm | 1126 x 1126 mm |
| | SA5-12001200F | 1.4301 / 1.4571 | 1200 mm | 1170 x 1170 mm | 1326 x 1326 mm |

**Medidas especiale sobre pedido!**

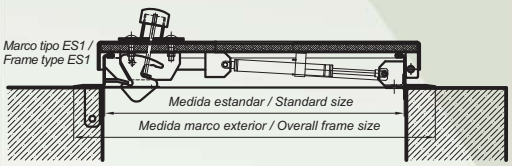

# TAPA DE INSPECCION
# PARA PAVIMENTO REDONDA ANTI-INUNDACION SA6

**Con columna anti-inundación hasta 1 metro de agua**

## Ejecución:

**Tipo RA:** sin aislamiento térmico
**Tipo RB:** con aislamiento térmico

## Campo de aplicación: en pozos de todo tipo

- Pozos para fuentes
- Pozos para intersecciones de aguas
- Pozos para contenedores de decantación
- Pozos para recuperación de aguas lluvias

SA6

## Tapa:

- Cubierta en acero inoxidable de 4 mm
- Superficie lacada con perlas de vidrio
- Dispositivo de bloqueo interno para evitar el cierre inesperado
- Pistón hidraúlico para apertura asistida y bisagras ocultas superesistentes
- Cierre automático con tapón en cobre ovalado
- Apertura de la cubierta hasta 100 grados aproximádamente, por medio de llave

Tipo ES 1: elaborado con perfil de acero inoxidable provisto de aletas perforadas. Los tacos para la instalación sobre cemento, ò, los ganchos para fijar el marco durante la cementada de la base de apoyo, son en dotación.

## Kit de accesorios:

- Junta exterior con tacos
- Predisposición para cerradura de cilindro
- Manija para apertura desde el interior
- Bloqueo de seguridad antirrobo

## Junta:

Todas las tapas tiene sobre el marco una junta circular sostituible y resistente a los agentes atmosféricos.

## Particularidades:

Bloqueo de seguridad blindado.

| | Artículo | Material | Dimensión Nominal | Dimensión de la luz libre | Dimensión del marco exterior |
|---|---|---|---|---|---|
| Tipo RA | SA6-600RA | 1.4301 / 1.4571 | 620 mm | 620 mm | 700 mm |
| | SA6-800RA | 1.4301 / 1.4571 | 800 mm | 800 mm | 880 mm |
| | SA6-1000RA | 1.4301 / 1.4571 | 1000 mm | 1000 mm | 1080 mm |
| | SA6-1200RA | 1.4301 / 1.4571 | 1200 mm | 1200 mm | 1280 mm |
| Tipo RB | SA6-600RB | 1.4301 / 1.4571 | 620 mm | 620 mm | 700 mm |
| | SA6-800RB | 1.4301 / 1.4571 | 800 mm | 800 mm | 880 mm |
| | SA6-1000RB | 1.4301 / 1.4571 | 1000 mm | 1000 mm | 1080 mm |
| | SA6-1200RB | 1.4301 / 1.4571 | 1200 mm | 1200 mm | 1280 mm |

**Medidas especiale sobre pedido!**

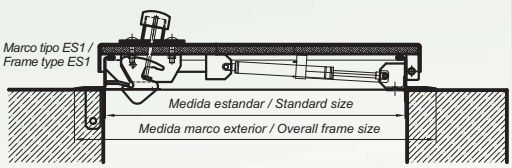


producimos soluciones
FF Systems España
Sistemas de Inspección

EcoLine

*producimos soluciones*

# FF Systems España

Sistemas de Inspección

# TAPA DE INSPECCION PARA SUELOS SISTEMA ECO

## Acero Galvanizado / Acero inoxidable

EcoLine

ECO

### Descripción del producto

La tapa de inspección para pavimento Sistema ECO está elaborada en Acero Galvanizado o en acero inoxidable de espesor 2 mm. La gama ofrece contene-dores de distintas profundidades: 50 mm, 80 mm y 120 mm, proponiendo la mejor solución para todo tipo de proyecto. El marco se fija cementándolo a nivel del pavimento. Posteriormente el contenedor se puede rellenar e insertar en el marco. La cubierta no está fijada al marco exterior los tornillos sirven solo para permitir el alzamiento con la llave en dotación.

El relleno del contenedor se puede realizar con pavimento en piedra, azulejos, cemento, resina, granito, madera, pavimento duro u otros materiales.

**Carga:** hasta clase D400 según norma EN 124. Ver página 41.

**Materiales:** marco y contenedor en Acero Galvanizado o en acero inoxidable de espesor 2 mm

**Areas de aplicación:** para conductos en pavimentos ya sea para interiores que para exteriores.

**Aconsejado para tapas de inspección de peso superior a 50 kg (con el contenedor relleno).**

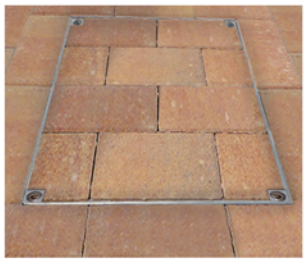

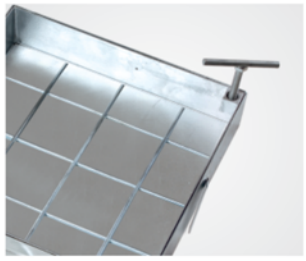

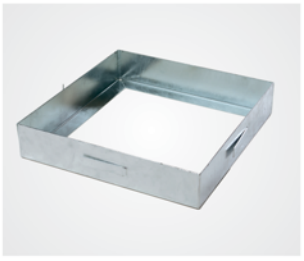

| | Artículo | Medidas del marco exterior | Medidas de la luz libre |
|---|---|---|---|
| Profundidad 50 mm | ECO-400400V50 | 400 x 400 mm | 320 x 320 mm |
| | ECO-500500V50 | 500 x 500 mm | 420 x 420 mm |
| | ECO-600600V50 | 600 x 600 mm | 520 x 520 mm |
| | ECO-700700V50 | 700 x 700 mm | 620 x 620 mm |
| | ECO-800800V50 | 800 x 800 mm | 720 x 720 mm |
| | ECO-900900V50 | 900 x 900 mm | 820 x 820 mm |
| | ECO-10001000V50 | 1000 x 1000 mm | 920 x 920 mm |
| Profundidad 80 mm | ECO-400400V80 | 400 x 400 mm | 320 x 320 mm |
| | ECO-500500V80 | 500 x 500 mm | 420 x 420 mm |
| | ECO-600600V80 | 600 x 600 mm | 520 x 520 mm |
| | ECO-700700V80 | 700 x 700 mm | 620 x 620 mm |
| | ECO-800800V80 | 800 x 800 mm | 720 x 720 mm |
| | ECO-900900V80 | 900 x 900 mm | 820 x 820 mm |
| | ECO-10001000V80 | 1000 x 1000 mm | 920 x 920 mm |
| Profundidad 120 mm | ECO-400400V120 | 400 x 400 mm | 320 x 320 mm |
| | ECO-500500V120 | 500 x 500 mm | 420 x 420 mm |
| | ECO-600600V120 | 600 x 600 mm | 520 x 520 mm |
| | ECO-700700V120 | 700 x 700 mm | 620 x 620 mm |
| | ECO-800800V120 | 800 x 800 mm | 720 x 720 mm |
| | ECO-900900V120 | 900 x 900 mm | 820 x 820 mm |
| | ECO-10001000V120 | 1000 x 1000 mm | 920 x 920 mm |

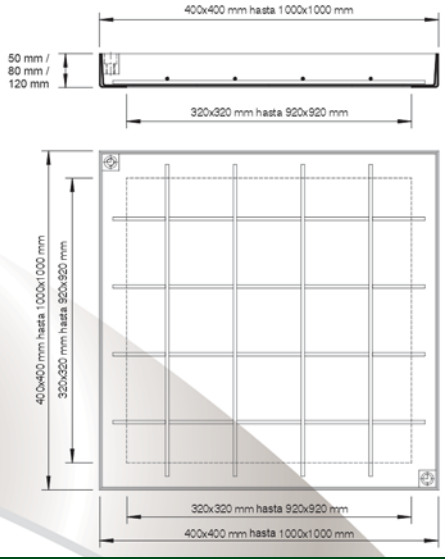


### Apertura:

Cada tapa de inspección para pavimento FF está dotada de una llave de apriete/ alzamiento, y de un manual de instrucciones. El contenedor no está fijado en el marco.

### Ventajas de nuestro sistema

- Con ganchos de anclaje para un agarre seguro
- Un vez instalado es casi invisible
- Disponible con contenedores de distintas profundidades: 50 mm, 80 mm y 120 mm
- Apertura facilitada gracias al diseño cónico
- Para instalar a nivel del pavimento
- Es posible la producción de dimensiones especiales

# TAPA DE INSPECCION PARA SUELOS SISTEMA PRO

## Acero Galvanizado / Acero inoxidable

EcoLine

PRO

### Descripción del producto

La tapa de inspección para pavimento Sistema PRO está elaborada en Acero Galvanizado o en acero inoxidable de espesor 2 mm. La gama ofrece contenedores de distintas profundidades: 50 mm, 80 mm y 120 mm, proponiendo la mejor solución para todo tipo de proyecto. El marco se fija cementándolo a nivel del pavimento. El marco se suministra con una junta doble periférica anticongelamiento y resistente a los agentes atmosféricos: una protección a prueba de filtraciones y de olores. El marco se fija cementándolo a nivel del pavimento. Posteriormente el contenedor se puede rellenar e insertar en el marco. La cubierta no está fijada al marco exterior los tornillos sirven solo para permitir el alzamiento con la llave en dotación.

El relleno del contenedor se puede realizar con pavimento en piedra, azulejos, cemento, resina, granito, madera, pavimento duro u otros materiales.

**Aconsejado para tapas de inspección de peso superior a 50 kg (con el contenedor relleno).**

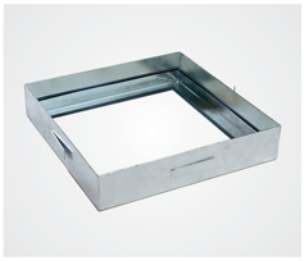

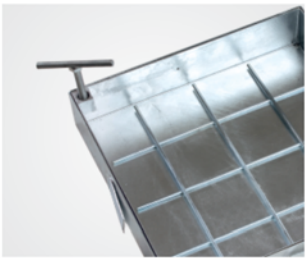

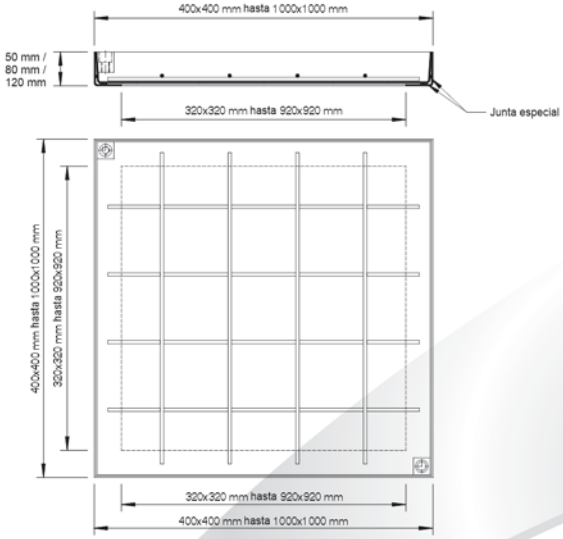


| | Artículo | Medidas del marco exterior | Medidas de la luz libre |
|---|---|---|---|
| Profundidad 50 mm | PRO-400400V50 | 400 x 400 mm | 320 x 320 mm |
| | PRO-500500V50 | 500 x 500 mm | 420 x 420 mm |
| | PRO-600600V50 | 600 x 600 mm | 520 x 520 mm |
| | PRO-700700V50 | 700 x 700 mm | 620 x 620 mm |
| | PRO-800800V50 | 800 x 800 mm | 720 x 720 mm |
| | PRO-900900V50 | 900 x 900 mm | 820 x 820 mm |
| | PRO-10001000V50 | 1000 x 1000 mm | 920 x 920 mm |
| Profundidad 80 mm | PRO-400400V80 | 400 x 400 mm | 320 x 320 mm |
| | PRO-500500V80 | 500 x 500 mm | 420 x 420 mm |
| | PRO-600600V80 | 600 x 600 mm | 520 x 520 mm |
| | PRO-700700V80 | 700 x 700 mm | 620 x 620 mm |
| | PRO-800800V80 | 800 x 800 mm | 720 x 720 mm |
| | PRO-900900V80 | 900 x 900 mm | 820 x 820 mm |
| | PRO-10001000V80 | 1000 x 1000 mm | 920 x 920 mm |
| Profundidad 120 mm | PRO-400400V120 | 400 x 400 mm | 320 x 320 mm |
| | PRO-500500V120 | 500 x 500 mm | 420 x 420 mm |
| | PRO-600600V120 | 600 x 600 mm | 520 x 520 mm |
| | PRO-700700V120 | 700 x 700 mm | 620 x 620 mm |
| | PRO-800800V120 | 800 x 800 mm | 720 x 720 mm |
| | PRO-900900V120 | 900 x 900 mm | 820 x 820 mm |
| | PRO-10001000V120 | 1000 x 1000 mm | 920 x 920 mm |

### Ventajas de nuestro sistema

- Con guarnición periférica anticongelamiento y resistente a los agentes atmosféricos
- Con ganchos de anclaje para un agarre seguro
- Un vez instalado es casi invisible
- Disponible con contenedores de distintas profundidades: 50 mm, 80 mm y 120 mm
- Apertura facilitada gracias al diseño cónico
- Es posible la producción de dimensiones especiales

**Carga:** hasta clase D400 según norma EN 124. Ver página 41.

**Materiales:** marco y contenedor en Acero Galvanizado o en acero inoxidable de espesor 2 mm.

**Areas de aplicación:** para conductos en pavimentos ya sea para interiores que para exteriores.

**Apertura:** Cada tapa de inspección para pavimento FF está dotada de una llave de apriete/alzamiento, y de un manual de instrucciones. El contenedor no está fijado en el marco.

# ELEVADOR EasyLifter

Easy Lifter

## Descripción del producto

- Nuestro elevador EasyLifter es aconsejado para nuestras tapas de inspección rellenables
- Nuestros elevadores EasyLifter son aptos a sostener una carga máxima hasta de 300 kg (por dispositivo)
- Con nuestro elevador EasyLifter es posible maniobrar tapas de inspección para pavimentos de grandes dimensiones por una sola persona
- Utilizando los elevadores EasyLifter es posible abrir fácilmente tapas de inspección para suelos, que serían imposibles de abrir de otra manera
- La altura de elevación es de 180 mm
- Nuestros elevadores EasyLifter son suministrados con un sistema universal de tornillos con doble rosca: M10 y M12, utilizables sobre todas nuestras tapas de inspección para suelos y pavimentos
- El dispositivo de elevación, sobre la parte inferior, cuenta con un revestimiento de plástico que protege los acabados de las tapas
- Las ruedas están dotadas de caucho termoplástico para proteger los acabados de sus suelos y pavimentos

**EasyLifter,**
**el elevador de tapas que permite una fácil apertura**

## Uso:

1. **Remover las tuercas FF universales del soporte**
2. **Disponer los dos dispositivos EasyLifter en dos de los ángulos de la tapa, opuesto diagonálmente**
3. **A través de la perforación del Easy Lifter atornillar la tuerca a la cubierta de la tapa de inspección**
4. **Elevar la tapa del piso, haciendo girar la manivela**
5. **De está manera es posible mover la tapa sin ninguna dificultad**

NUEVO

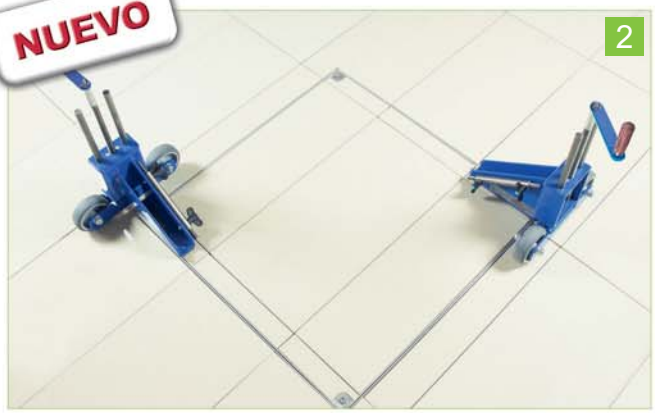


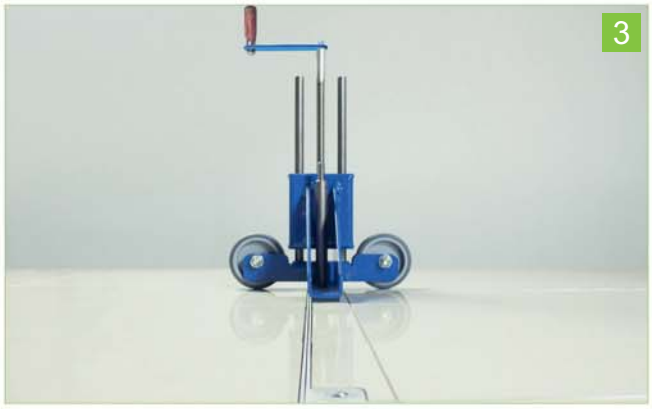


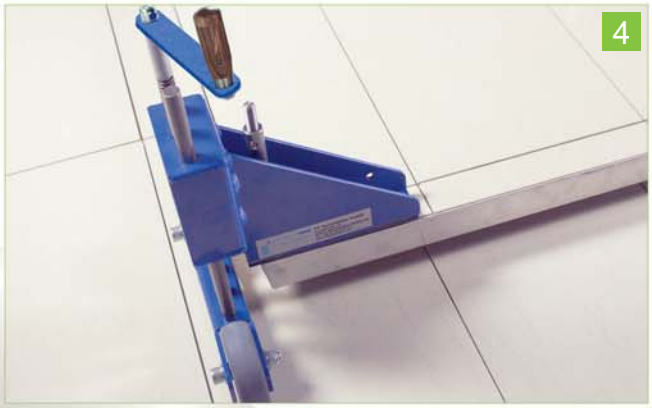


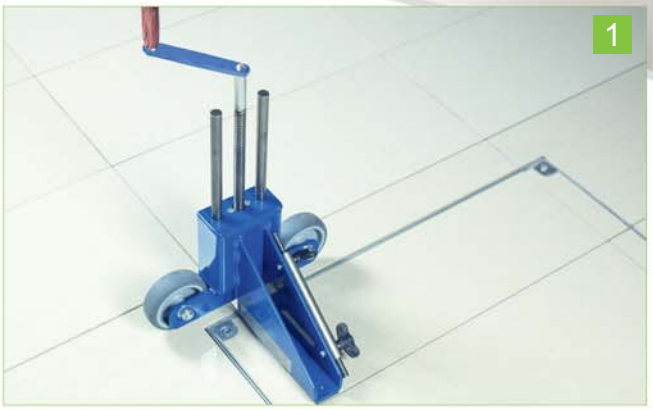

producimos soluciones
FF Systems España
Sistemas de Inspección

| SISTEMA | ESPESOR | DIMENSIONES | RELLENO | CLASE |
|---|---|---|---|---|
| PRO+<br>PRO+BS<br>PRO+TH | V75/E75 | hasta 600x600 | cemento | B125 |
| | | hasta 800x800 | Piso autoblocante | B125 |
| | | desde 800x800<br>hasta 1000x1000 | Piso autoblocante | A50 |
| | ALU75 | hasta 600x600 | cemento | B125 |
| | | hasta 800x800 | Piso autoblocante | B125 |
| | | desde 800x800<br>hasta 1000x1000 | Piso autoblocante | A50 |
| PRO+M<br>PRO+MBS<br>PRO+MTH | V125/E125 | hasta 400x400 | piedras max. 8 cm | D400 |
| | | desde 400x400<br>hasta 800x800 | piedras max. 8 cm | C250 |
| MA-GB<br>MA-GBZ<br>MA-BS<br>MA-BSZ | E75 | hasta 600x600 | cemento | B125 |
| | | hasta 800x800 | Piso autoblocante | B125 |
| | | desde 800x800<br>hasta 1000x1000 | Piso autoblocante | A50 |
| MA-WB<br>MA-WT | | versión 1 strong | | B125 |
| | | versión 2 ultra strong | | D400 |
| PRO+TR | | hasta 800x800 | | C250 |
| | | desde 800x800<br>hasta 1000x1000 | | B125 |
| ECO<br>PRO | V50/E50 | | | A15 |
| | V80/E80 | | | A50 |
| | V100/E100 | | | B125 |
| | V120/E120 | hasta 700x700 | | D400 |
| | | desde 700x700<br>hasta 800x800 | | C250 |
| | | desde 800x800<br>hasta 1000x1000 | | B125 |

**TODOS NUESTROS VIDEOS DE INSTALACION SON DISPONIBLES EN YOUTUBE**

**VISITE NUESTRAS PAGINAS**

**Y NUESTRO SITIO WEB www.ffsystems.es**

Los datos suministrados en las fichas técnicas son solo indicativos.

Para eventuales especificaciones contacte nuestro departamento técnico.

Notas

*producimos soluciones*

Trampillas de Inspección by

**FF Systems**
España


**TRAMPILLAS DE INSPECCION BY FF SYSTEMS S.L.**

Plaza des Cos, 8-3°
07500 Manacor / Mallorca

E-Mail: info@ffsystems.es

**www.ffsystems.es**


Conéctate a nuestro sitio web